AUTOMATIC CHLORINATOR OR BROMINATOR DOSIFYER
DOSEUR AUTOMATIQUE DE CHLORE OU BROME
DOSIFICADOR AUTOMÁTICO DE CLORO O BROMO
DIFFUSORE AUTOMATICO DI CLORO O BROMO
AUTOMATISHER CHLORDOSIERER
DOSIFICADOR AUTOMATICO DE CLORO OU BROMO

INSTALLATION AND MAINTENANCE MANUAL
MANUEL D'INSTALLATION ET D'ENTRETIEN
MANUAL DE INSTALACIÓN Y MANTENIMIENTO
MANUALE DI INSTALAZIONE E MANUTENZIONE
EINBAU-UND BETRIEBSANLEITUNG
MANUAL DE INSTRUÇÕES E MANUTENÇÃO

ASTRALPOOL

DEUTSCH

WICHTIG: Das Handbuch mit den Betriebsanleitungen, das Sie in Händen halten, enthält wichtige Information über die anzuwendenden Sicherheitsmaßnahmen für die Installation und Inbetriebnahme. Es ist daher unerläßlich, daß die Anweisungen vom Installateur und vom Benutzer vor der Montage und Inbetriebnahme aufmerksam durchgelesen werden.
Bewahren Sie dieses Handbuch auf, falls Sie zu einem späteren Zeitpunkt Informationen über die Funktion dieses Apparates nachschlagen möchten

Um mit Ihrem Dosierer ein optimales Resultat zu erzielen, ist es angebracht, die nachfolgenden Anweisungen zu beachten.

1. ÜBERPRÜFEN SIE DIE PACKSTÜCKE

Im Inneren des Kastens befinden sich die folgenden Komponenten **(Zeichng Fig.1)**

Modell IN-LINE (24429) Verschrauben

Deckel
Überwurfmutter
Ventileinheit
O-Ring Deckel
Entleerungsschraube
Dichtung
Gewindemuffe 1 1/2"
Mutter 2 1/2"
Dichtung
Körper des Chlordosierers

Modell OFF-LINE (24430)

Deckel
Überwurfmutter
Ventileinheit
O-Ring Deckel
Entleerungsschraube
Dichtung
Adapter 3/8"
Adaptermutter
Kegelrückschlagventil
Rohradapter
Dichtung Rohradapter
Plastikschlauch
Rohrflansch
O-Ring Einlass
Körper des Chlordosierers

Der Chlordosierer wurde entworfen, um in der Rückführleitung zu Ihrem Schwimmbecken installiert zu werden, in der Nähe Ihres Filtersystems. Es können nur Tabletten vom Typ Trichlor (CTX-370) oder Typ Brom (CTX-130) verwendet werden. Sie sollten niemals andere Chemieprodukte in dem Chlordosierer benutzen. Durch Regulierung des Kontrollventils zwischen MAX (mehr Chlor) und OFF (weniger Chlor) sowie die Menge der Trichlortabletten, die Sie in den Dosierer geben, können Sie den Chlorzufluss regulieren, so wie dies für eine korrekte Beckenreinigung erforderlich ist.

2. IN-LINE INSTALLATION (Modell 24429)

1. Den Chlordosierer hinter dem Heizsystem (Wärmetauscher o.ä.) anbringen. Sollte kein Heizsystem vorhanden sein, den Chlordosierer hinter dem Filtergërat anbringen (Fig. 1). **Nich in Kupferleitungen installieren.**
2. Die 1 1/2" Gewindemuffen an die Rückführleitung anschliessen. **Hierbei sollten Sie Teflonband verwenden**. Ziehen Sie die Gewindemuffe nicht zu stark fest.
3. A instalação idónea do dosificador é por cima do nivel da piscina mas abaixo da saída do filtro para evitar que a alta concentração de cloro possa afectar o equipamento de filtração quando se para o sistema. Se o dosificador deve colocarse abaixo do nivel da piscina, instalar válvulas antes e depois do aparelho para poder abri-lo.

SPEZIALINSTALLATION

In installationen mit grossen Durchflussmengen (grösser als 15m³/h) empfiehlt es sich den Dosierer in der OFF-LINE-Version zu installieren, um den Chlorgehalt leichter regulieren zu können. (Fig. 2).

3. OFF-LINE INSTALLATION (ModelL 24430) (Fig. 3)

1. Den Chlordosierer auf einer ebenen Fläche so nah wie möglich an Filter und Pumpe installieren. **Nicht in Kupferleitungen installieren.**
2. Der Einlass muss in der Verrohrung zwischen Pumpe und Filter angebracht werden.
3. Der Austritt muss hinter dem Heizsystem angebracht werden. Sollte kein Heizsystem vorhanden sein, muss der Austritt hinter dem Filter installiert werden.
4. Die Plastikschläuche auf die gewünschte Länge schneiden. Stellen Sie sicher, dass die Enden saubere Schnittflächen aufweisen.

DOSIERSCHWIMMERANSCHLUSS

5. Dichtung in das 1/4" Ventil einsetzen und von Hand am Dosierschwimmereingang (unter dem kontrollventil) anschrauben.
6. Rücklaufventil in den 3/8" Adapter einsetzen und von Hand am Dosierschwimmereingang anschrauben.
7. Um die Rohre am Dosierschwimmer anzuschliessen, Rohr in den 3/8" Adapter und das 1/4" Ventil bis auf den Grund einsetzen und die Schellen anziehen.

INSTALLATION DER ROHRANSCHLÜSSE

Der Rihranschluss und das Flansch sind für Rohrdurchmesser von 1 1/2 bis 2" Aussendurchmesser vorgesehen.

8. **EINLASS:** Bringen Sie die Einlassanschlüsse wie in Punkt 2 beschrieben an. Bohren Sie ein 10 mm Loch in die Rohrleitung. Entgraten Sie das Loch, Setzen Sie den Anschluss mit der Gummidichtung in das Loch ein und befestigen Sie diese mit dem Flanschring (Fig. 5)
9. **AUSTRITT:** Den Austritt wie in Punkt 3 beschrieben installieren. Ein 10 mm Loch bohren und den Anschluss wie in Punkt 8 beschrieben installieren.
10. Die Schläuche wie in Punkt 7 beschrieben anschliessen. Nachdem Sie das System in Betrieb genommen haben, alle Verbindungen auf Wasserverluste überprüfen.

4. BETRIEBSANLEITUNG

Bevor Sie den Chlordosierer anschliessen, sollte Ihr Becken über den entsprechenden Restchlorgehalt bzw. Restbromgehalt verfügen. Befolgen Sie die Anweisungen Ihres Händlers bzw. des Chemieproduktherstellers.

Restchlorgehalt	**0.5 - 2 ppm.**
Restbromgehalt	**1 - 3 ppm.**

Der tägliche Restchlor-bzw. Restbromgehalt des Beckens ist abhängig vom Einsatzbereich, Temperatur, Sonneneinstrahlung etc. Zu Anfang müssen Sie durch Probieren die richtige Ventilstellung bestimmen. Wählen Sie dazu zunächst die mittlere Position, prüfen Sie in regelmässigen Abständen den Restchlorgehalt und regulieren Sie das ventil. Je höher die Füllmenge für Chlor oder Brom ist, desto länger sind die Intervalle bis zur nächsten Auffüllung.

ZUM ÖFFNEN

1. Vor dem Öffnen sollte das Gerät 15 Minuten arbeiten.
2. Pumpe abschalten und Ventil auf OFF stellen. Die Ventile der Rückführleitungen schliessen, um ein Entleeren der Anlage zu vermeiden und eine Minute warten.
3. Die Sicherungsnut drücken und die Mutter des Deckels entgegen dem Uhrzeigersinn drehen. **NICHT DIE DÄMPFE DES DOSIERERS EINATMEN.**

AUFFÜLLEN

Der Dosierer sollte in regelmässigen Abständen gefüllt werden, bevor sich die Tabletten ganz aufgelöst haben.

1. Das Gerät bis 1/3 der Kapazität leeren und dann vorsichtig die Tabletten einlegen.
2. Mit Wasser bis 1 cm interhalb des Rands auffüllen.

ZUM SCHLIESSEN

1. Legen Sie den Deckel mit dem O-Ring in den Körper ein. Die Verschraubung auflegen und mit der and im Uhrzeigersinn
2. festziehen.
   Stellen Sie das Kongrollventil nach Winsch ein. Öffnen Sie die Ventile der Rückführleitungen und starten Sie die Pumpe.

ÜBERWINTERUNG

In den Ländern, wo Frostbildung Möglich ist, muss der Chlordosierer vollständing geleert werden:

1. Den Entleerungsstopfen entfernen und den Dosierer öffnen.
2. Entfernen Sie dann vorsightig die nicht verbrauchten Chlortabletten nd spülen Sie den Dosierer mit Wasser.
3. Setzen Sie dann den Stopfen wieder ein, legen Sie den Deckel ein und ziehen die Verschraubung fest.

6. ACHTUNG - AUFMERKSAM LESEN

FEUER - UND EXPLOSIONSGEFAHR (Aufmerksam durchlesen)

Nur langsam lösliche Tabletten vom Typ Trichlor oder Brom verwenden. Niemals Chemieprodukte mischen, da sonst Feuer- oder Explosionsgefahr besteht.

Entfernen Sie nie den Deckel des Bromdosierers während des Betriebs. Stoppen Sie die Pumpe und schliessen Sie die Ventile bevor Sie den Dosierer öffnen. Gehen Sie mit grösster Vorsicht vor: Rauchen Sie nicht, atmen Sie keine Dämpfe ein und schützen Sie Ihre Hände und Augen. Stellen Sie sicher, dass die Rückführleitung zum Becken geöffnet ist, um die Gasbildung im Dosierer zu vermeiden, ausser beim Wiederauffüllen oder Instandhalten des Gerätes.

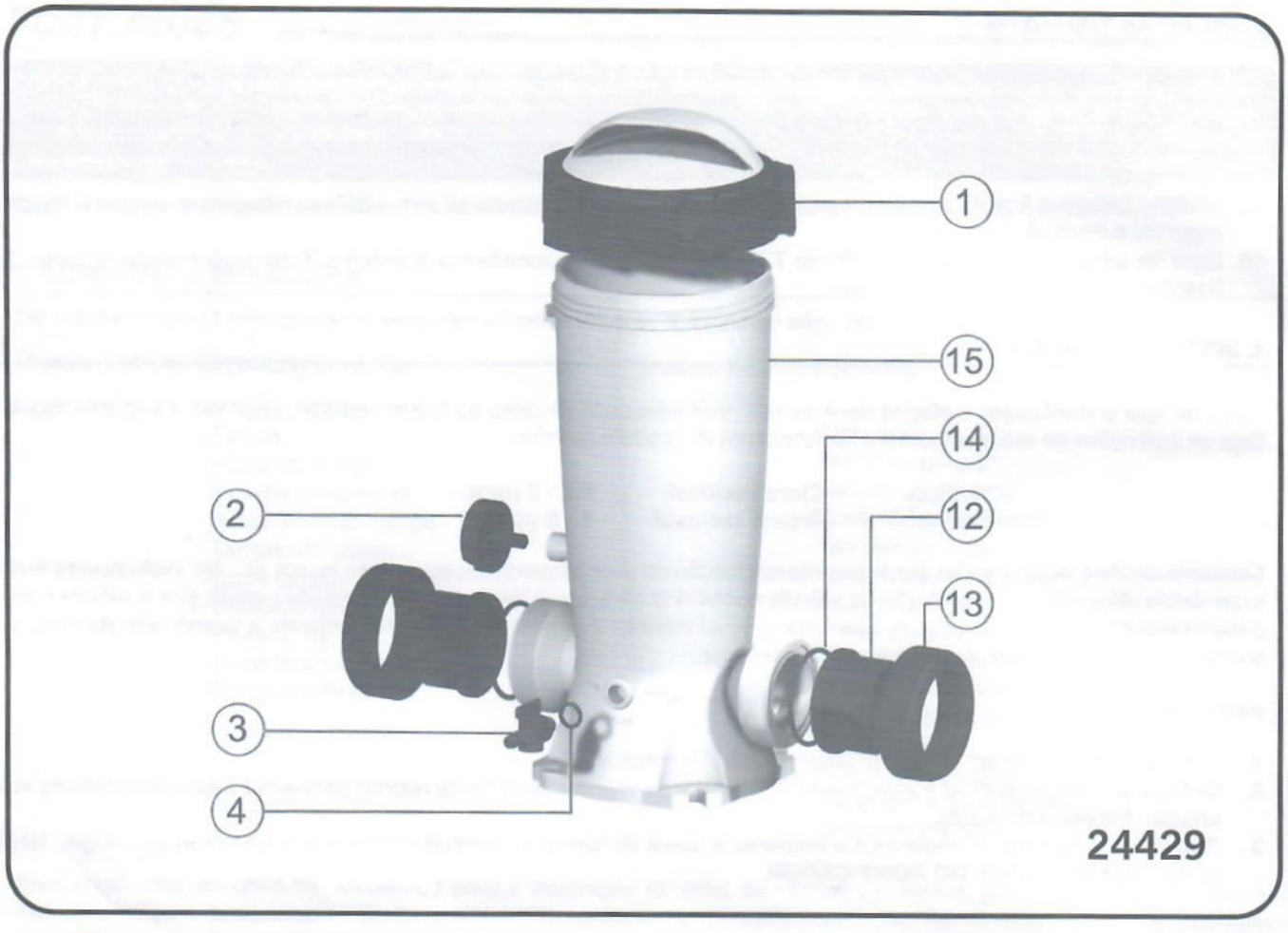
1
15
14
2
12
13
3
4
24429

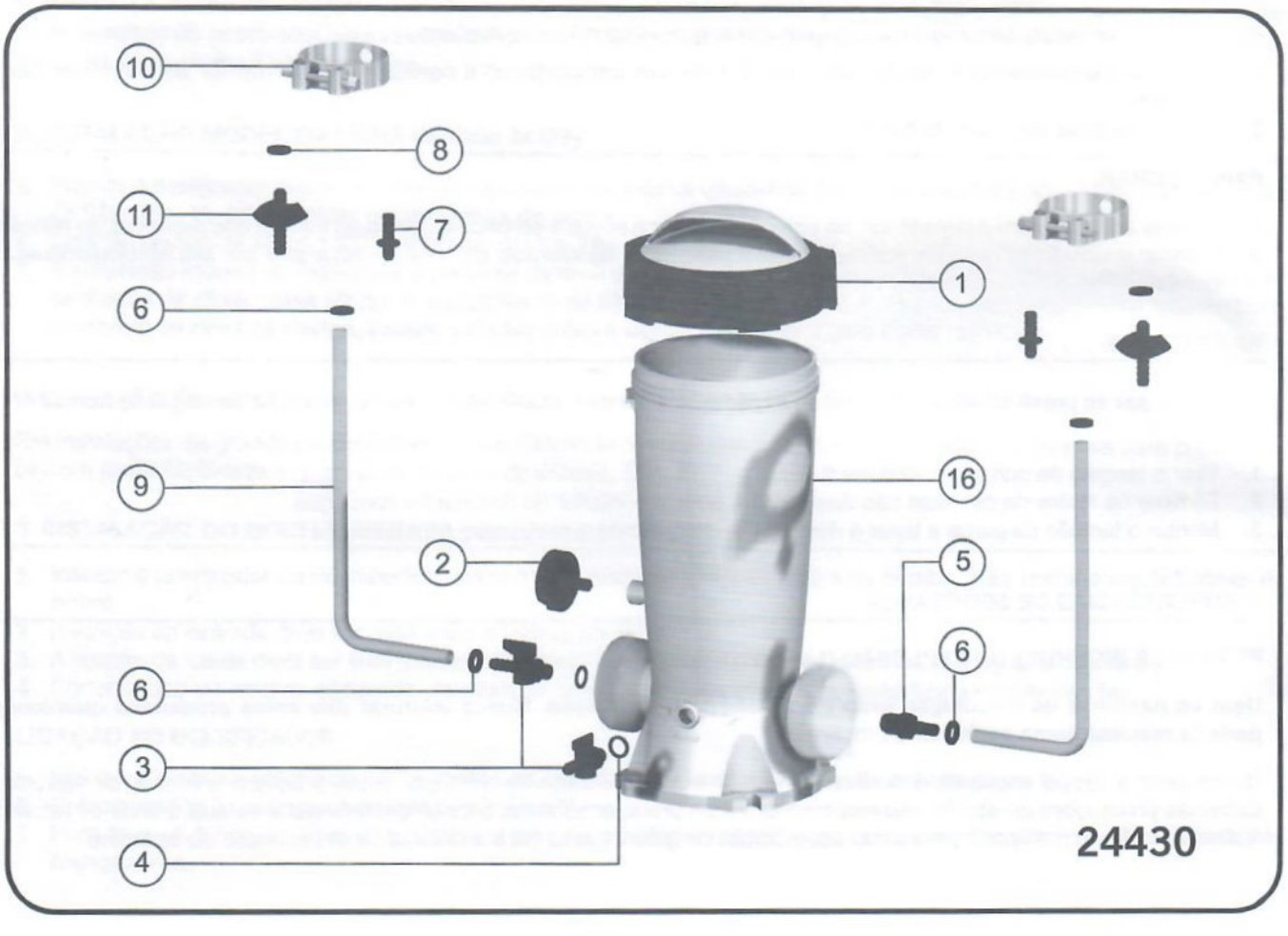
10
8
11
7
1
6
9
16
2
5
6
6
3
4
24430

DEUTSCH

ID.	ARTIKEL NR.	BESCHREIBUNG	24429	24430	MENGE
1	24429R0100	Deckel	X	X	1
2	11129R0100	Ventieinhelt	X	X	1
3	11656	Entleerungsschraube	X	X	1 / 2
4	00470R0319	Dichtung	X	X	1 / 2
5	11130R0500	Adapter 3/8"		X	1
6	11130R0007	Adaptermutter		X	4
7	11130R0012	Rohradapter		X	2
8	11130R0006	Dichtung Rohradapter		X	2
9	11130R0009	Plastikschlauch		X	2
10	11130R0400	Rohrflansch		X	2
11	11130R0014	Rohrfitting D.50		X	2
12	11129R0013	Einlegetell mit Gewinde 1" ½	X		2
13	11129R0012	Mutter 2" ½	X		2
14	7230599035	Rohr mit Gewinde	X		2
15	24429R0009	Körper des Chlordosierers	X		1
16	24430R0009	Körper des Chlordosierers		X	1

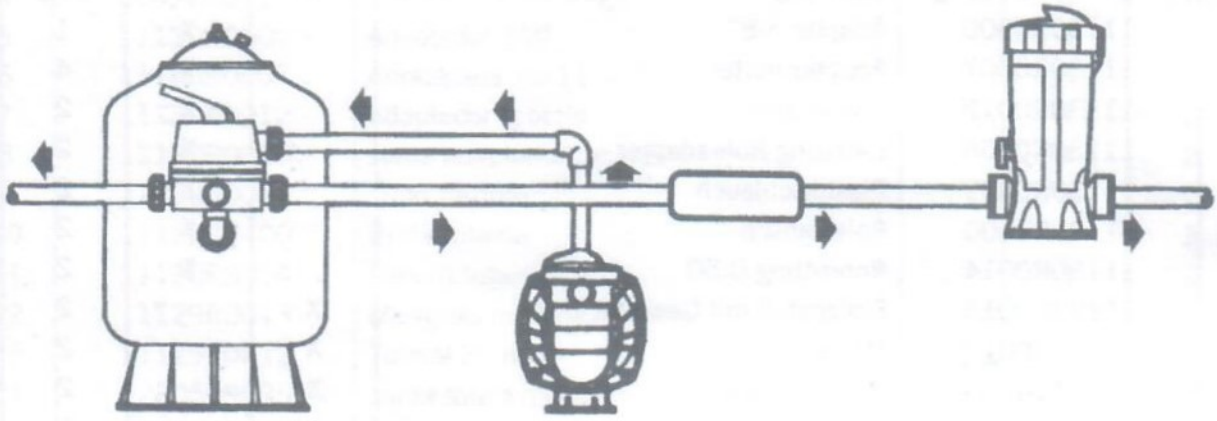

Fig. 1

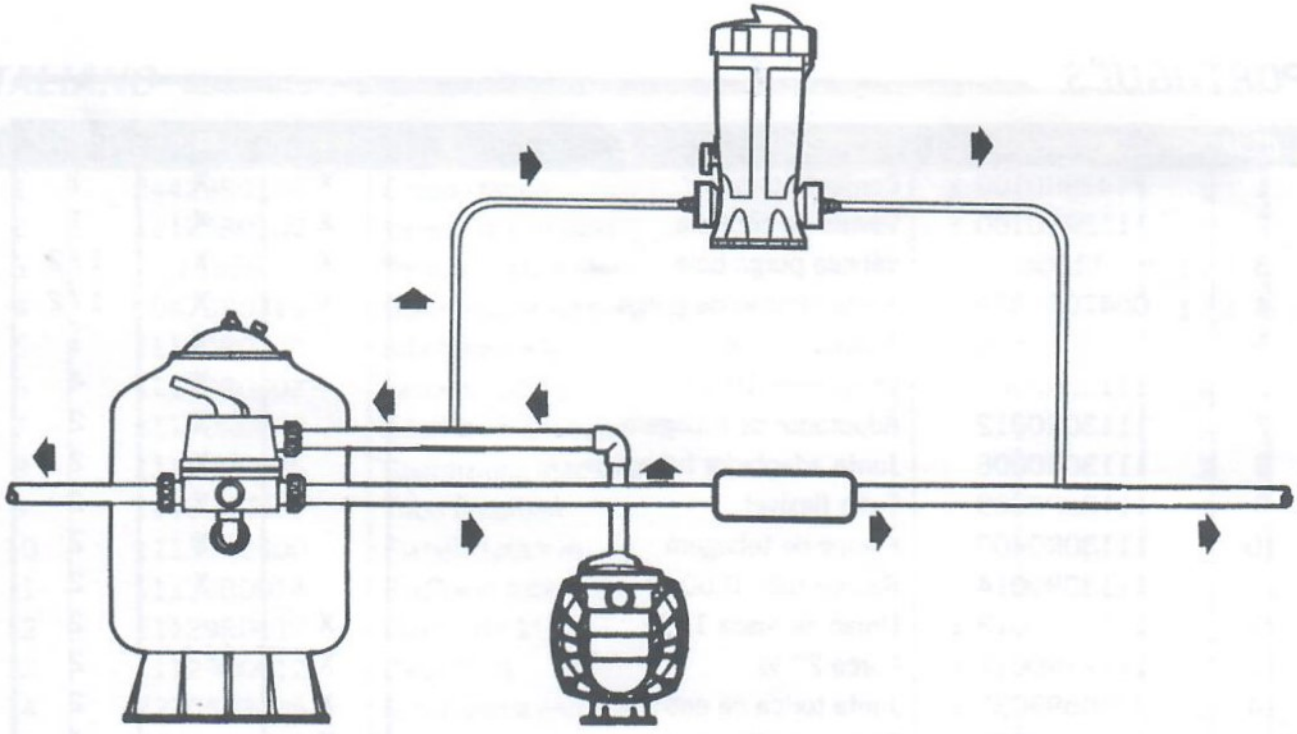

Fig. 2

Fig. 3

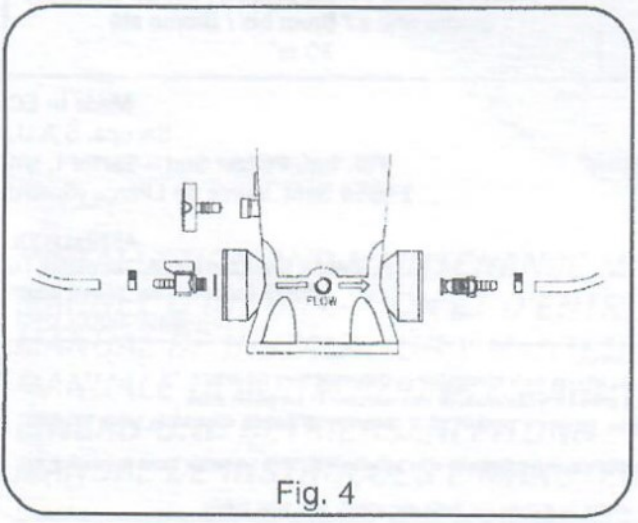

Fig. 4

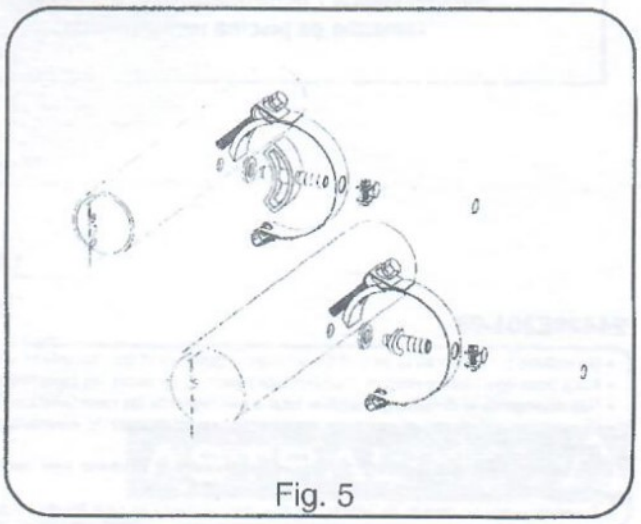

Fig. 5

•DIMENSIONS
•DIMENSIONS
•DIMENSIONES
•DIMENSIONI
•ABMESSUNGEN
•DIMENSÕES

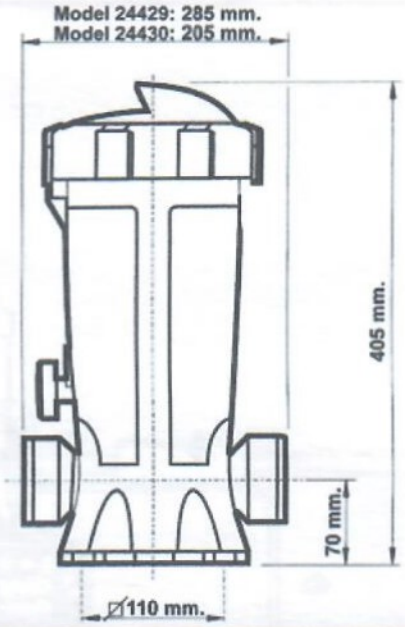

TECHNICAL CHARACTERISTICS CARACTÉRISTIQUES TECHNIQUES CARACTERÍSTICAS TÉCNICAS CARATTERISTICHE TECNICHE TECHNISCHE ANGABEN CARACTERISTICAS TECNICAS	COD. 24429	COD. 24430
Connection / Raccordement / Conexión Collegamento / Anschluss / Ligação	Screw thread / Filet Rosca Filetto / Gewindemuffe Rosca 1 ½ "	Conduit-pipes / Tuyauterie A tubería / A tubature Schlauch / Tubagem de Ø50-63
Maximum pressure / Pression Maxi / Máxima Presión Pressione massima / Maximaldruck / Pressão Maxima	2 kg /cm^2	2 kg /cm^2
Maximum capacity / Capacité maxi / Capacidad Máxima Capacità massima / Maximalkapazität / Capacidade Máxima	3 kg	3 kg
Maximum dosage / Dosage chlore maxi Dosificación Máxima / Dossaggio massimo Maximaldosierung / Dosificação Máxima	Chlorine / Chlore / Cloro Cloro / Chlor / Cloro 35 gr/hr	Chlorine / Chlore / Cloro Cloro / Chlor / Cloro 23 gr/hr
	Bromine / Brome / Bromo Bromo / Brom / Bromo 2 gr/hr	Bromine / Brome / Bromo Bromo / Brom / Bromo 1,5 gr/hr
Recommended size swimming pool Dimensions piscine recommandées Tamaño piscina recomendado / Dimensioni della piscina Raccomandate / Schwimmbadabmessungen / Tamanho de piscina recomendado	Chlorine until / Chlore jusqu'à / Cloro hasta Cloro fino a / Chlor bis / Cloro até 60 m^3	
	Bromine until / Brome jusqu'à / Bromo hasta Bromo fino a / Brom bis / Bromo até 30 m^3	

Made in EC

Sacopa, S.A.U.
Pol. Ind. Poliger Sud – Sector I, s/n
17854 Sant Jaume de Llierca (Spain)

ASTRALPOOL
Avda. Francesc Macià, 38, planta 16
08208 Sabadell (Barcelona) Spain
info@astralpool.com

24429E201-05

• We reserve to change all or part of the articles or contents of this document, without prior notice.
• Nous nous réservons le droit de modifier totalement ou en partie les caractéristiques de nos articles ou le contenu de ce document sans pré avis.
• Nos reservamos el derecho de cambiar total o parcialmente las características de nuestros artículos o contenido de este documento sin previo aviso.
• Ci riserviamo il diritto di cambiare totalmente o parzialmente le caratteristiche tecniche dei nostri prodotti ed il contenuto di questo documento senza nessuno preavviso
• Wir behalten uns das recht vor die eigenschatten unserer Produkte oder den Inhalt dieses Prospektes teilweise oder vollstanding, ohne vorherige benachichtigung zu andern.
• Reservamo-nos no dereito de alterar, total ou parcialmente as caracteristicas dos nossos artigos ou o conteúdo deste documento sem aviso prévio