# OCEAN V6-WEGE UND V4-WEGE VENTILE ECO

# OCEAN OEM FILTERKOMPONENTEN

*funktionell – robust – präzise*

... berechtigte Erwartungen an zeitgemäße Komplettlösungen für moderne und bequeme Poolreinigung. Sowohl die original Ocean OEM V4 und V6 Rückspülventile, als auch die dazugehörigen OEM Filterkomponenten „made by Praher-Austria“, werden höchsten Anforderungen gerecht.

Ein ungewöhnlich reichhaltiges Sortiment ermöglicht die Auswahl verschiedenster Varianten an hochwertigen Ocean V4 und V6 Rückspülventilen (Manual und Automatik), Filter-, Innen- und Außenverrohrungen, Filtertankadaptern, Verteilern, sowie bewährten Verrohrungselementen vom Rückspülventil bis zur Pumpe. Diese können entweder standardgemäß eingesetzt oder auch nach individuellen Kundenwünschen entwickelt werden.

Mit Hilfe des hausinternen Formen- und Werkzeugbaus, einer erfahrenen Spritzgussabteilung und eines kompetenten Konstruktionsbüros kann jedes (Filter-) Projekt professionell unterstützt werden. Wobei zusätzlich der Vorteil besteht, dass u.U. auf bereits vorhandene Filterkomponenten aus dem Hause Praher zurückgegriffen werden kann, um vielleicht nur geringfügig in eigene Formen und Werkzeuge investieren zu müssen.

Näheres unter: info@peraqua.com

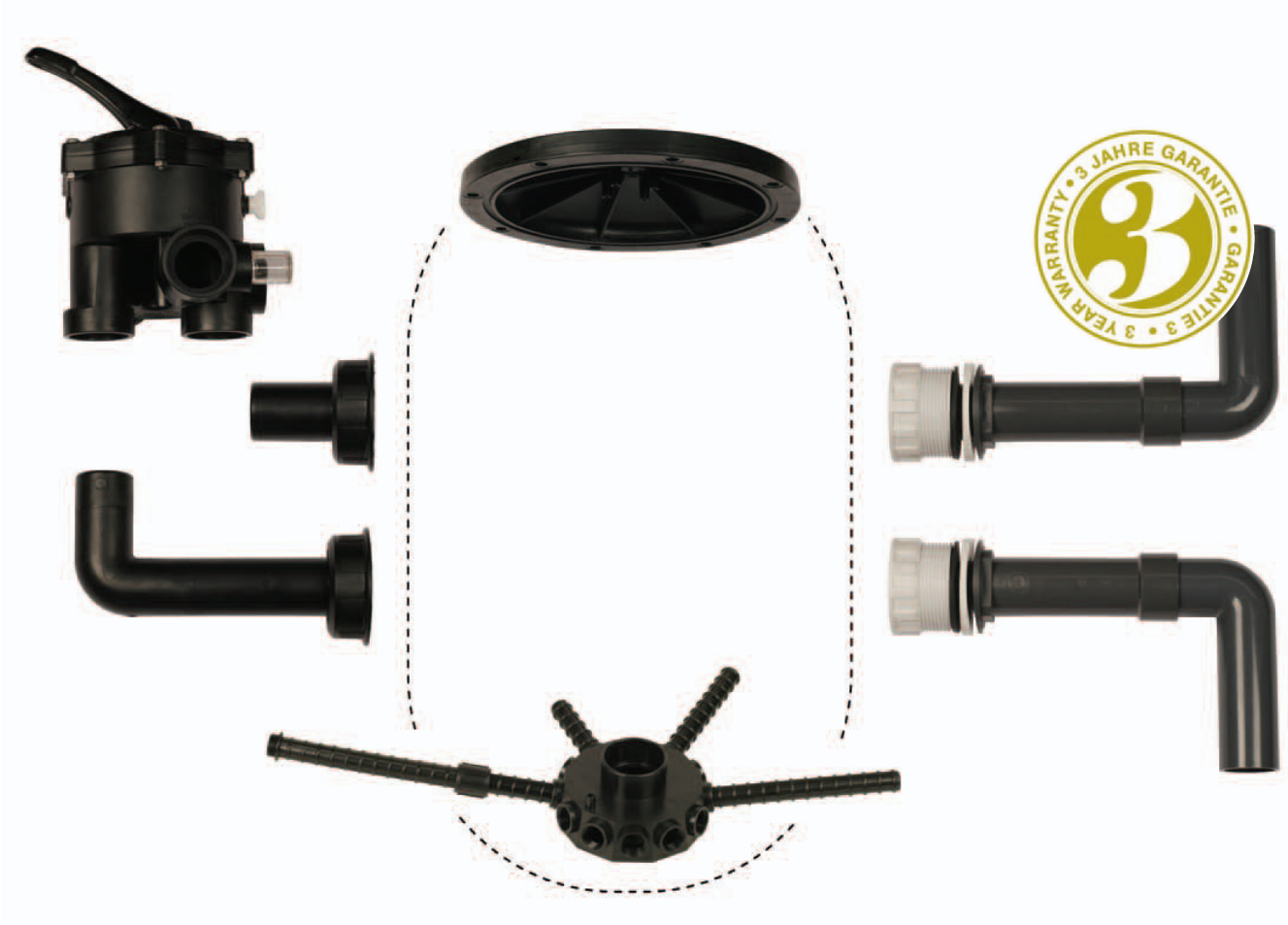

## OCEAN V6-WEGE VENTIL
*1 ½",2",3" Rückspülventil „Side Mount" (SM)*

### Merkmale
Leichte Bedienbarkeit, übersichtliche, mehrsprachige und unverwischbare Laserbeschriftung, optimale Durchfluss- und Druckverlustwerte, extrem geräuscharme Funktion, Verwendung von extrem hochwertigen, UV beständigen und schlagzähen ABS Materialien, Verwendung von extrem langlebigen Gehäusedichtungswerkstoffen und Druckfedern, welche am Ventilteller montiert sind, Funktions- und Dichtheitsprüfung nach DIN 3230, einfache Adaptierung unserer AQUASTAR AUTOMATIK RÜCKSPÜLVENTILE auf unseren handbetätigten V6 Rückspülventilen ND 1½", 2" und 3" Side- und Top Mount, zusätzliche „Winterposition" welche als Entlastungsstellung für das Dichtungssystem während der Wintermonate verwendet werden kann.

Lieferbar in ABS (3,5 bar) und ASA-GF Version (6 bar), in verschiedenen Farben und Anschlussvarianten

Als zusätzlichen Service können wir Ihnen ein umfangreiches Filtermontagezubehör in Verbindung mit unseren V4 und V6 Rückspülventilen anbieten (Seiten 81, 102–103).

**Druckverlust Filtern**

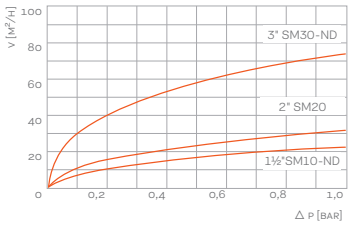


**Druckverlust Rückspülen**

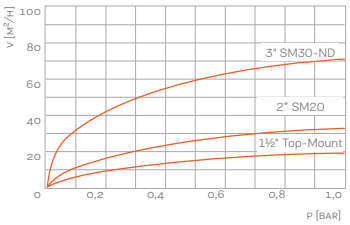


| Material Dichtungen | Druck/20grad | Dimensionen | Empfohlener Durchfluss „Filtern" | Gehäuse Anschlüsse | Farbe |
|---|---|---|---|---|---|
| ABS<br>TPE/EPDM | 3,5 bar<br>3,5 bar<br>3,5 bar<br>3,5 bar | 1½"<br>2"<br>2,5"<br>3" | 17 m³/h<br>27 m³/h<br>47 m³/h<br>56 m³/h | BSP/NPT Innengew.<br>DIN mm /ASTM zöllig<br>Klebeanschlüsse | weiß, schwarz<br>Andere Farben<br>auf Anfrage. |
| ASA-GF<br>TPE/EPDM<br>FPM | 6,0 bar<br>6,0 bar<br>5,0 bar | 1½"<br>2"<br>3" | 17 m³/h<br>27 m³/h<br>56 m³/h | BSP/NPT/JIS Innengew. | beige |
| PPGF | 4 bar | 4" | 70 m³/h | BSP Innengewinde | schwarz |

## OCEAN V6 RÜCKSPÜLVENTILE 1½", 2"
## MIT VENTILVERROHRUNGSSETS

*Pentair, Astral, Espa, Hayward,*
*Infinity, MMC, Certikin*

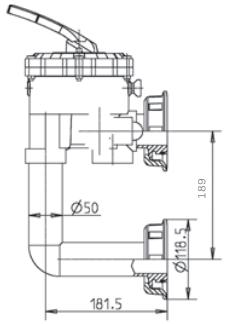


Ventilverrohrung SM10-3 PENTAIR, 1½"
**130764**** komplett, weiß

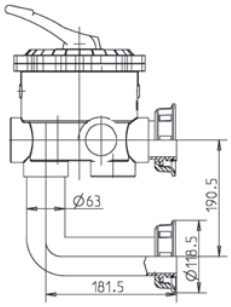


Ventilverrohrung SM20-3 PENTAIR, 2"
**131047**** weiß

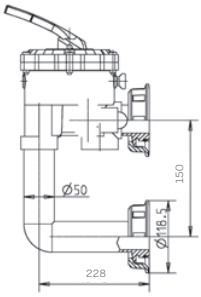


SM10-3 HAYWARD, 1½"
**130820*** und **170261*** schwarz

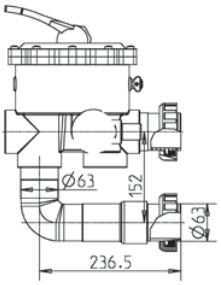


SM20-3 HAYWARD, 2"
**131063*** und **170208*** schwarz

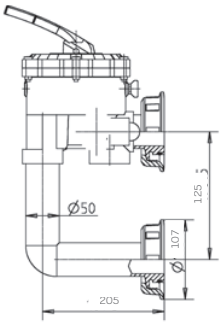


SM10-3 ASTRAL, ESPA, MMC CERTIKIN, 1½"
**130820*** und **170353*** schwarz
**131042**** weiß

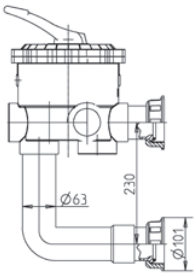


SM20-3 ASTRAL, ESPA, CERTIKIN, 2"
**131063*** und **170855*** schwarz
**131193**** weiß

SM10-3 INFINITY, 1½"
**130820*** und **170884*** schwarz

SM20-3 INFINITY, 2"
**131063*** und **170885*** schwarz

Kundenspezifische Längen und
Anschlussvarianten auf Anfrage lieferbar

* Verrohrungsset lose geliefert
** Verrohrungsset verklebt mit Ventil geliefert

## OCEAN V6 1½", 2"
## VENTILVERROHRUNGSSETS, LOSE

*Pentair, Astral, Espa, Hayward,*
*Infinity, MMC, Certikin*

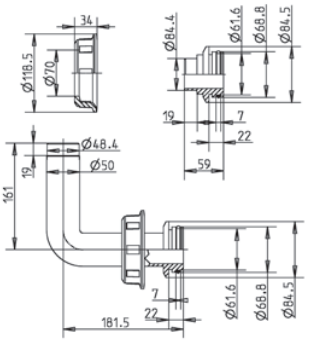


Ventilverrohrung PENTAIR d48, 4 1½"
**170312** weiß

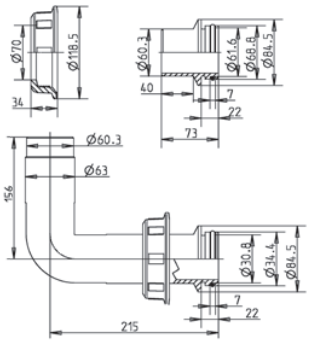


Ventilverrohrung PENTAIR d60, 3 2"
**170345** weiß

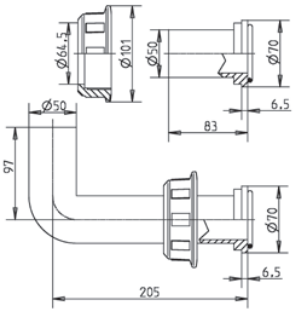


Ventilverrohrung ASTRAL, ESPA, MMC,
CERTIKIN d50 1½"
**170151** weiß
**170853** schwarz

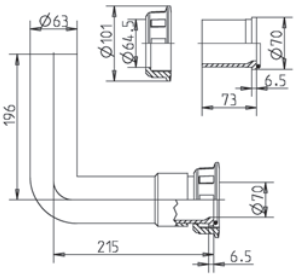


Ventilverrohrung ASTRAL, ESPA, MMC,
CERTIKIN d63 2"
**170856** weiß
**170855** schwarz

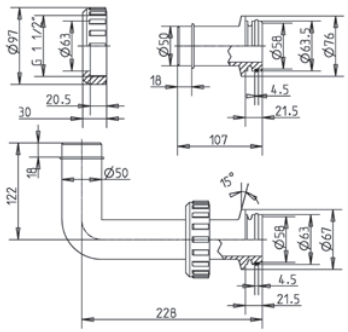


Ventilverrohrung HAYWARD d50 1½"
**170158** weiß
**170261** schwarz

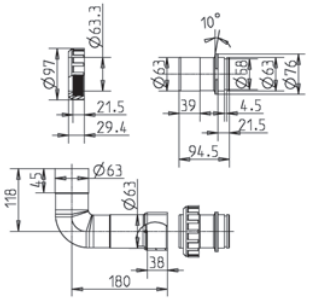


Ventilverrohrung HAYWARD d63 2"
**170208** schwarz

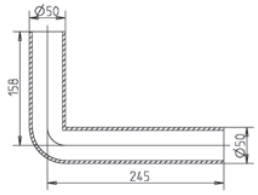


Rohrbogen d50, 245x158 mm,

**150064** weiß
**150063** grau
**150067** schwarz

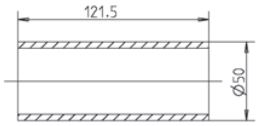


Anschlussstück d50, 121,5 mm

**150108** weiß
**150126** grau
**150113** schwarz

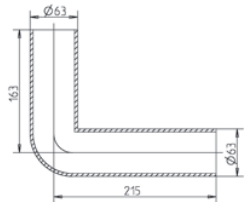


Rohrbogen d63 215x163 mm

**150231** weiß
**150252** grau
**150211** schwarz

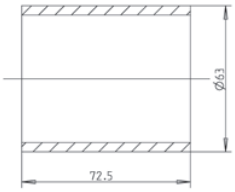


Anschlussstück d 63, 72,5 mm

**150232** weiß
**150251** grau
**150212** schwarz

Ocean V6
mit Verrohrung
Symbolbild

# OCEAN V6 3", 4"
# VENTILVERROHRUNGSSETS
*(manuell) Type Standard*

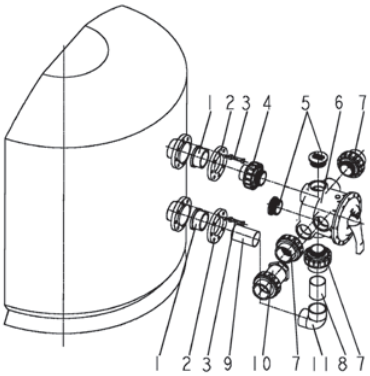


Ventilverrohrung 3"

| Nr | Benennung | Art. Nr |
|---|---|---|
| 1 | 2 Stück Bundbuchse gerillt 3 Zoll | **71099** |
| 2 | 2 Stück Flansch d90 | **70146** |
| 3 | 16 Stück Schrauben M16x85 für Flansch | **auf Anfrage** |
| 4 | 1 Stück Verschraubung kurz 3 Zoll grau mit Stutzen<br>Stutzen wird entsprechend abgedreht | **100670** |
| 5 | 2 Stück Verschlussstopfen ASA natur mit O-Ring | **140024** |
| 5 | 2 Stück Verschlussstopfen ABS weiss mit O-Ring | **140063** |
| 6 | 1 Stück Ventil 3 Zoll handbetätigt ABS Gewinde SM 30-3 | **130192** |
| 6 | 1 Stück Ventil 3 Zoll handbetätigt GFK Gewinde SM 31-AO | **130142** |
| 7 | 3 Stück Verschraubung EPDM kurz grau Klebe-Aussengewinde | **170085** |
| 8 | 1 Stück Rohrstück da=90 104 mm lang PN6 aus Rohrstange | **71021 (Rohrstange)** |
| 9 | 1 Stück Rohrstück da=90 138 mm lang PN6 aus Rohstange | **71021 (Rohrstange)** |
| 10 | Verschraubung EPDM überlang grau Klebe-Aussengewinde | **170185** |
| 11 | Winkel 90° | **73763** |

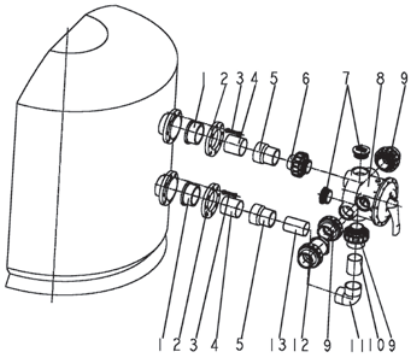


Ventilverrohrung 4"

| Nr | Benennung | Art. Nr |
|---|---|---|
| 1 | 2 Stück Bundbuchse gerillt 4 Zoll | **71100** |
| 2 | 2 Stück Flansch d110 | **70166** |
| 3 | 16 Stück Schrauben M16x85 für Flansch | **auf Anfrage** |
| 4 | 2 Stück Rohrstück da=110 107 mm lang PN6 aus Rohrstange | **71022 (Rohrstange)** |
| 5 | 2 Stück Reduktion lang 125-110-90 | **70815** |
| 6 | 1 Stück Verschraubung kurz 3 Zoll grau mit Stutzen<br>Stutzen wird entsprechend abgedreht | **100670** |
| 7 | 2 Stück Verschlussstopfen ASA natur mit O-Ring | **140024** |
| 7 | 2 Stück Verschlussstopfen ABS weiss mit O-Ring | **140063** |
| 8 | 1 Stück Ventil 3 Zoll handbetätigt ABS Gewinde SM30-3 | **130192** |
| 8 | 1 Stück Ventil 3 Zoll handbetätigt GFK Gewinde SM31-AO mit<br>2 Verschlussstopfen (hier würde Art.Nr.: 140024 (2x) wegfallen) | **130142** |
| 9 | 3 Stück Verschraubung EPDM kurz grau Klebe-Aussengewinde | **170085** |
| 10 | 1 Stück Rohrstück da=90 104 mm lang PN6 aus Rohrstange | **71021 (Rohrstange)** |
| 11 | 1 Stück Winkel 90° | **73763** |
| 12 | 1 Stück Verschraubung EPDM überlang grau Klebe-A.Gew. | **170185** |
| 13 | 1 Stück Rohrstück da=90 138 mm lang PN6 aus Rohrstange | **71021 (Rohrstange)** |

# OCEAN V6 3", 4"
# VENTILVERROHRUNGSSETS
*(Aquastar Automatik) Type Standard*

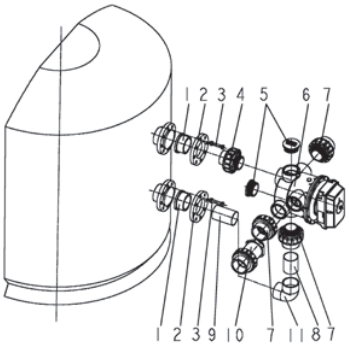


Ventilverrohrung 3"

| Nr | Benennung | Art. Nr |
|---|---|---|
| 1 | 2 Stück Bundbuchse gerillt 3 Zoll | **71099** |
| 2 | 2 Stück Flansch d90 | **70146** |
| 3 | 16 Stück Schrauben M16x85 für Flansch | **auf Anfrage** |
| 4 | 1 Stück Verschraubung kurz 3 Zoll grau mit Stutzen<br>Stutzen wird entsprechend abgedreht | **100670** |
| 5 | 2 Stück Verschlussstopfen ASA natur mit O-Ring | **140024** |
| 5 | 2 Stück Verschlussstopfen ABS weiss mit O-Ring | **140063** |
| 6 | 1 Stück Ventil 3 Zoll mit Aquastar E-2000/F2 | **130847** |
| 6 | 1 Stück Ventil 3 Zoll mit Aquastar E-3000/F2 | **130848** |
| 6 | 1 Stück Ventil 3 Zoll mit Aquastar E-6000/F2 | **130849** |
| 7 | 3 Stück Verschraubung EPDM kurz grau Klebe-Aussengewinde | **170085** |
| 8 | 1 Stück Rohrstück da=90 104 mm lang PN6 aus Rohrstange | **71021 (Rohrstange)** |
| 9 | 1 Stück Rohrstück da=90 138 mm lang PN6 aus Rohstange | **71021 (Rohrstange)** |
| 10 | Verschraubung EPDM überlang grau Klebe-Aussengewinde | **170185** |
| 11 | Winkel 90° | **73763** |

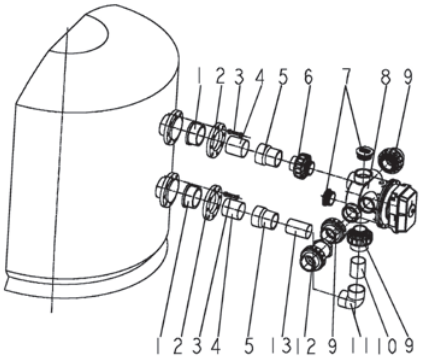


Ventilverrohrung 4"

| Nr | Benennung | Art. Nr |
|---|---|---|
| 1 | 2 Stück Bundbuchse gerillt 4 Zoll | **71100** |
| 2 | 2 Stück Flansch d110 | **70166** |
| 3 | 16 Stück Schrauben M16x85 für Flansch | **auf Anfrage** |
| 4 | 2 Stück Rohrstück da=110 107 mm lang PN6 aus Rohrstange | **71022 (Rohrstange)** |
| 5 | 2 Stück Reduktion lang 125-110-90 | **70815** |
| 6 | 1 Stück Verschraubung kurz 3 Zoll grau mit Stutzen<br>Stutzen wird entsprechend abgedreht | **100670** |
| 7 | 2 Stück Verschlussstopfen ASA natur mit O-Ring | **140024** |
| 7 | 2 Stück Verschlussstopfen ABS weiss mit O-Ring | **140063** |
| 8 | 1 Stück Ventil 3 Zoll mit Aquastar E-2000/F2 | **130847** |
| 8 | 1 Stück Ventil 3 Zoll mit Aquastar E-3000/F2 | **130848** |
| 8 | 1 Stück Ventil 3 Zoll mit Aquastar E-6000/F2 | **130849** |
| 9 | 3 Stück Verschraubung EPDM kurz grau Klebe-Aussengewinde | **170085** |
| 10 | 1 Stück Rohrstück da=90 104 mm lang PN6 aus Rohrstange | **71021 (Rohrstange)** |
| 11 | 1 Stück Winkel 90° | **73763** |
| 12 | 1 Stück Verschraubung EPDM überlang grau Klebe-A.Gew. | **170185** |
| 13 | 1 Stück Rohrstück da=90 138 mm lang PN6 aus Rohrstange | **71021 (Rohrstange)** |

## TELESKOPVERROHRUNG
## OCEAN V6 1½" SM10
*Verbindung V6 Ventil zur Pumpe*

Ocean Teleskopverrohrung für optimale Verbindung des Ocean V4 und V6 Rückspülventils mit Ihrer Filterpumpe. Durch die variable Höhenverstellung können diese für verschiedenste Filtertypen verwenden werden und reduzieren dadurch ihre Filtermontagezeit erheblich. Sonderlängen und -farben auf Anfrage lieferbar.

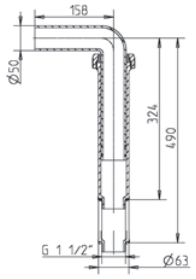


Teleskopverrohrung lang
**170339**

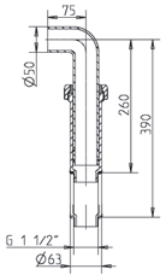


Teleskopverrohrung kurz
**170394**

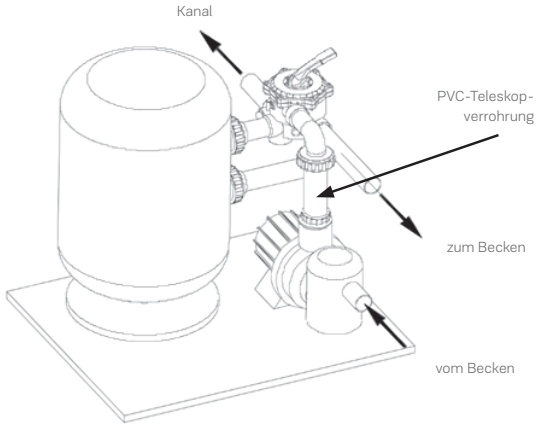




Einzelverpackung od. Verpackung lose im Karton
Kundenspezifische Längen auf Anfrage

## OCEAN V6-WEGE VENTIL

*1 ½",2", Rückspülventil „Top Mount“ (TM)*

**Merkmale:** Leichte Bedienbarkeit, übersichtliche, mehrsprachige und unverwischbare Laserbeschriftung, optimale Durchfluss- und Druckluftwerte, extrem geräuscharme Funktion, Verwendung von extrem hochwertigen, UV beständigen und schlagzähen ABS Materialien, Verwendung von extrem langlebigen Gehäusedichtungswerkstoffen und Druckfedern, welche am Ventilteller montiert sind, Funktions- und Dichtheitsprüfung nach DIN 3230, einfache Adaptierung unserer AQUASTAR AUTOMATIK RÜCKSPÜLVENTILE auf unseren handbetätigten V6 Rückspülventilen ND 1½“, 2“ und 3“ Side- und Top Mount, zusätzliche „Winterposition“ welche als Entlastungsstellung für das Dichtungssystem während der Wintermonate verwendet werden kann.

Lieferbar in ABS (3,5 bar) und ASA-GF Version (6 bar), in verschiedenen Farben und Anschlussvarianten.

Als zusätzlichen Service können wir Ihnen ein umfangreiches Filtermontagezubehör in Verbindung mit unseren V4 und V6 Rückspülventilen anbieten.

**Druckverlust Filtern**

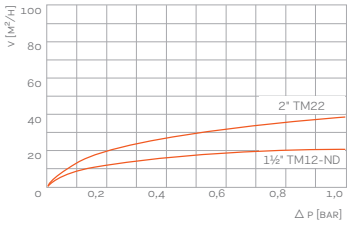


**Druckverlust Rückspülen**

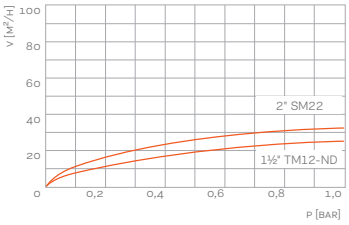


| Material Dichtungen | Druck/20grad | Dimensionen | Empfohlener Durchfluss „Filtern" | Gehäuse Anschlüsse | Farbe |
|---|---|---|---|---|---|
| ABS<br>TPE/EPDM | 3,5 bar<br>3,5 bar | 1½"<br>2" | 18 m 3/h<br>35 m 3/h | BSP/NPT Innengew.<br>DIN mm /ASTM zöllig<br>Klebeanschlüsse | weiß, schwarz<br>Andere Farben<br>auf Anfrage. |
| ASA-GF<br>TPE/EPDM<br>FPM | 6,0 bar<br>6,0 bar<br>5,0 bar | 1½" | 18 m 3/h | BSP/NPT/JIS Innengew. | beige |

# FUNKTIONS- UND INSTALLATIONS-SCHEMA

**1. Filtern**
Filtern der Flüssigkeit (z.B. Wasser). Becken – Pumpe – Ventil (zum Filter) – Filter – Ventil (vom Filter) – Becken

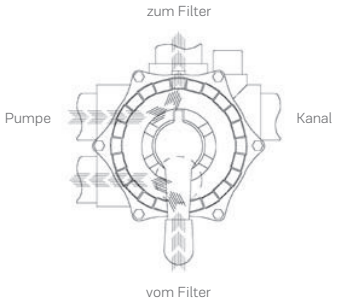


**2. Rückspülen**
Filtermedium reinigen (z.B. Sand) im Gegenstrom (umgekehrte Durchflussrichtung im Filter). Becken – Pumpe – Ventil (vom Filter) – Filter – Ventil (zum Filter) – Kanal)

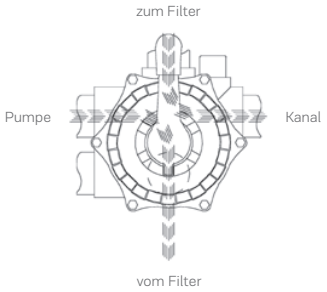


**3. Nachspülen**
= Klarspülen. Filtermedium reinigen (z.B. Sand) nach dem Rückspülen. Becken – Pumpe – Ventil (zum Filter) – Filter – Ventil (vom Filter) – Kanal

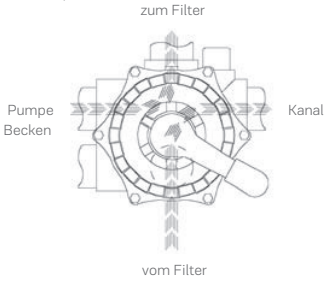


**4. Entleeren**
Entleeren vom Becken mit der Pumpe.
Becken – Pumpe – Ventil – Kanal

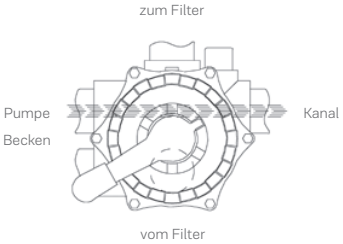


**5. Zirkulieren**
Umpumpen der Flüssigkeit ohne Filter (Filter ist überbrückt)
Becken – Pumpe – Ventil – Becken

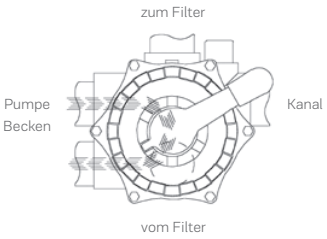


**6. Geschlossen**
Keine Zirkulation! Pumpe darf nicht betrieben werden.
Becken – Pumpe – Ventil

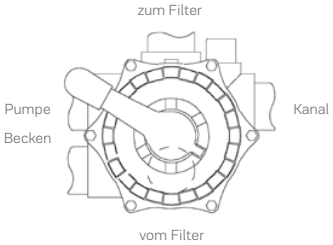

# OCEAN V6 WEGE RÜCKSPÜLVENTIL

*„Das Original seit vier Jahrzehnten“*

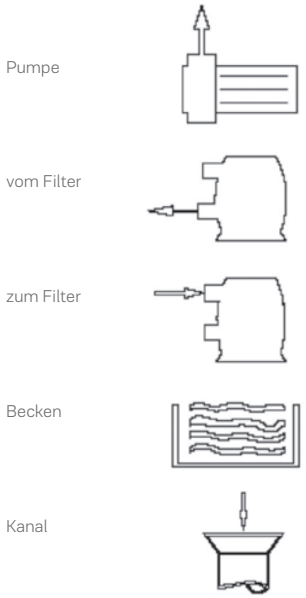


Symbole am Ventilgehäuse:
Diese tragen dazu bei, das V6 Rückspülventil korrekt am Sandfilter zu montieren.

Jede Sandfilteranlage muss mit einem Ocean V6 Wege Rückspülventil ausgestattet werden, welche das „Herzstück“ der kompletten Filteranlage darstellt. Sandfilter müssen regelmäßig (~ 1x wöchentlich, je nach Größe des Pools und Badebetriebes) rückgespült werden, um das Sandbett aufzulockern und abgefilterte Verunreinigungen in den Abwasserkanal zu leiten. Dafür muss der Förderstrom der Filterumwälzpumpe in umgekehrter Richtung durch den Filterbehälter geführt werden.

Sämtliche weitere Funktionen und Positionen des Ocean V6 Rückspülventiles werden auf Seite 88 übersichtlich dargestellt.

Nach erfolgtem Rückspülen ist immer umgehend Frischwasser nachzuspeisen, damit das notwendige Poolwasserniveau wieder erreicht und damit ein optimaler Filterprozess gewährleistet und ein „trocken laufen der Filterpumpe“ vermieden wird. Dies kann manuell mittels Gartenschlauch oder mit der Evolution Poolwasserniveausteuerung NC01, Nr. 130293 (→ Seite 63) vollautomatisch ausgeführt werden, welche einfach im Ocean Skimmer deluxe oder PT (→ Seite 50) integriert werden kann.

Dieses System stellt auch eine optimale Ergänzung zu den vollautomatischen V6 Rückspülventilen Type Aquastar (→ 106–115) dar.

ACHTUNG!
Vor jedem Positionswechsel des Ocean V6 Rückspülventils muss die Filterpumpe abgeschaltet werden, um die Lebensdauer und Funktionsfähigkeit des V6 Rückspülventils zu erhöhen. Weiters empfehlen wir in der Kanalleitung ein Rückschlagventil S4 oder einen elektrischen Kugelhahn mit „Fail Safe Close“ Funktion zu installieren, welcher ein Auslaufen des Pools bei Stromausfall verhindert, sollte das Rückspülventil zu diesem Zeitpunkt auf „Rückspülen“ positioniert sein.

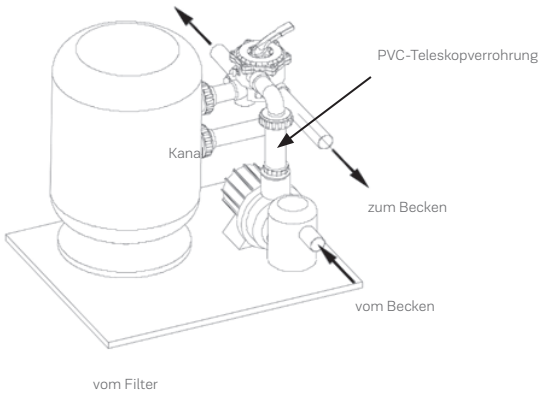


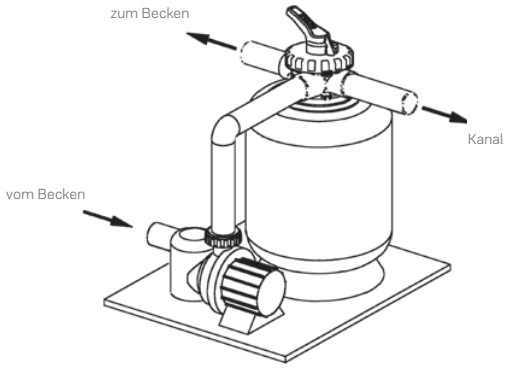

## HAUPTABMESSUNGEN
*für 1 ½", 2" und 3"*
*Top und Side Mount 6-Wege Ventile*

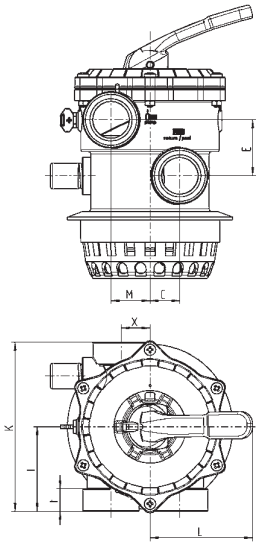


TM12-ND und TM22

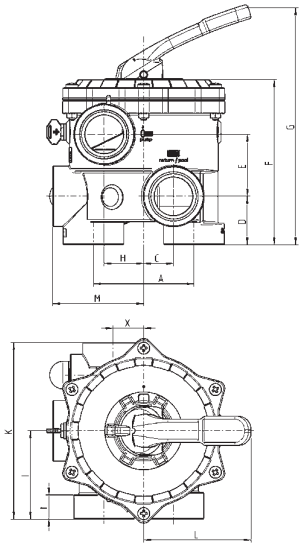


SM10-ND und SM11-ND

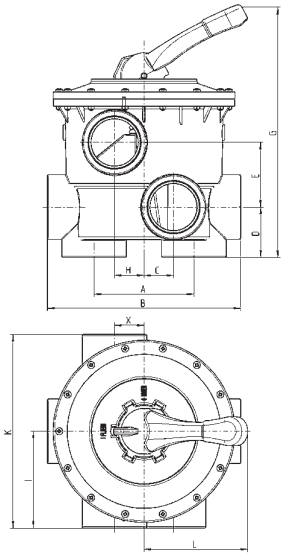


SM20-ND, SM21-ND, SM 30-ND, SM 31-ND

| | | A | B | C | D | E | F | G max. | H | I | K | L | M | X | t |
|---|---|---|---|---|---|---|---|---|---|---|---|---|---|---|---|
| SM10-ND, SM11-ND | 1½" | 99,5 | / | 29,5 | 48 | 61,5 | 136,5 | 247 | 39 | 87,5 | 175 | 135,5 | 90 | 30,5 | 24 |
| SM20-ND, SM21-ND | 2" | 110 | 227 | 36 | 60 | 81 | 210 | 296 | 36 | 115 | 230 | 135,5 | / | 31 | 31 |
| SM30-ND, SM31-ND | 3" | 170 | 329 | 50 | 85,5 | 110 | 304 | 434 | 50 | 165 | 330 | 206 | / | 50 | 35 |
| TM12-ND | 1½" | / | / | 31,5 | / | 59,5 | / | / | 41,5 | 90 | 180 | 135,5 | / | 30,5 | 24 |
| TM22 | 2" | / | / | 36 | 43 | 81 | 280 | 292 | 36 | 114,5 | 229 | 135,5 | / | 36 | 26 |



Einzelverpackung od. Verpackung lose im Palettenkarton (neutral)
ND = neues Dichtsystem

## ANSCHLUSSVARIANTEN
*für 1½", 2" und 3"*
*Side Mount Ventile*

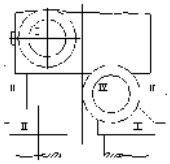

SM20-1
SM30-1

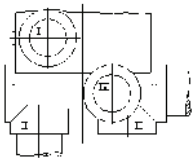

SM20-2
SM30-2

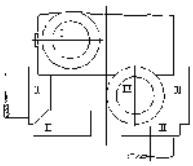

SM20-3
SM30-3

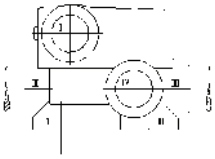

SM20-4
SM30-4

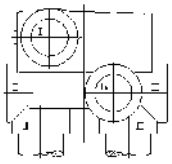

SM20-A0
SM30-A0

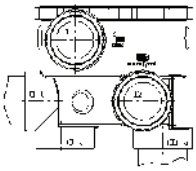

SM10-3-ND

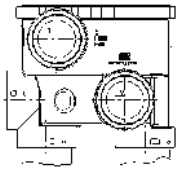

SM10-1-ND

Sondervarianten erhätlich auf Anfrage.

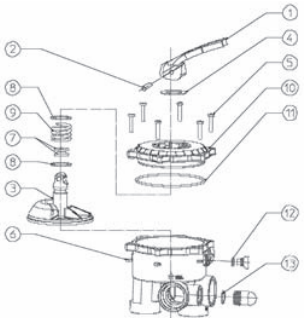

SM10-ND und SM11-ND

| Nummer | Benennung |
|---|---|
| 1 | Griff |
| 2 | Bolzen |
| 3 | Teller + Sterndichtung |
| 4 | Scheibe |
| 5 | Schraube |
| 6 | Sechskantmutter |
| 10 | Deckel |
| 3, 7, 8, 11, 12, 13 | Dichtungsset |
| 1, 2, 3, 4, 7, 8, 9, 10, 11 | Oberteil komplett |

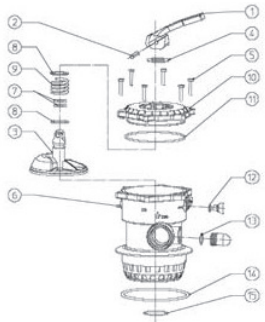

TM12-ND und TM13-ND

| Nummer | Benennung |
|---|---|
| 1 | Griff |
| 2 | Bolzen |
| 3 | Teller + Sterndichtung |
| 4 | Scheibe |
| 5 | Schraube |
| 6 | Sechskantmutter |
| 10 | Deckel |
| 3, 7, 8, 11, 12, 13, 14, 15 | Dichtungsset |
| 1, 2, 3, 4, 7, 8, 9, 10, 11 | Oberteil komplett |

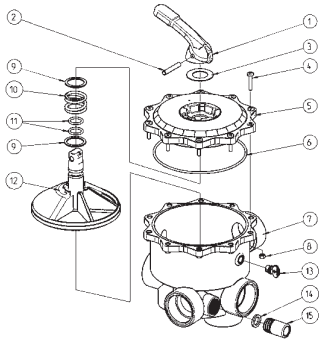

SM20-ND, SM21-ND, SM30-ND, SM31-ND

| Nummer | Benennung |
|---|---|
| 1 | Griff |
| 2 | Bolzen |
| 3 | Teller + Sterndichtung |
| 4 | Scheibe |
| 5 | Schraube |
| 6 | Sechskantmutter |
| 10 | Deckel |
| 14 | Sterndichtung |
| 3, 7, 8, 11, 12, 13 | Dichtungsset |
| 1, 2, 3, 4, 7, 8, 9, 10, 11 | Oberteil komplett |

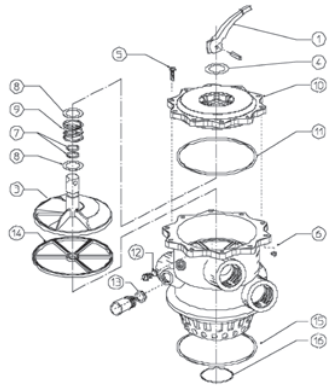

TM22

| Nummer | Benennung |
|---|---|
| 1 | Griff |
| 2 | Bolzen |
| 3 | Teller + Sterndichtung |
| 4 | Scheibe |
| 5 | Schraube |
| 6 | Sechskantmutter |
| 10 | Deckel |
| 14 | Sterndichtung |
| 3, 7, 8, 11, 12, 13 | Dichtungsset |
| 1, 2, 3, 4, 7, 8, 9, 10, 11 | Oberteil komplett |

## FLANSCH-ANSCHLUSSVARIANTEN
*1 ½" Top Mount „Neues Dichtsystem“*

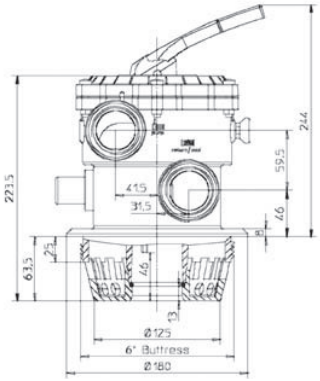


TM12-B (Gewindeflansch 6" Buttress)

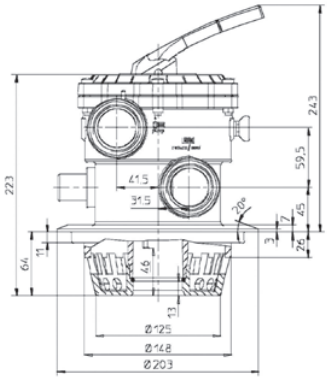


TM12-AS (ASTRAL-Klemmflansch)

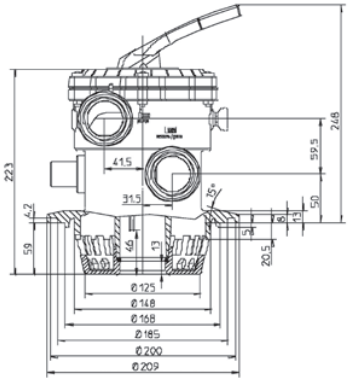


TM12-T (STA-RITE-Klemmflansch)

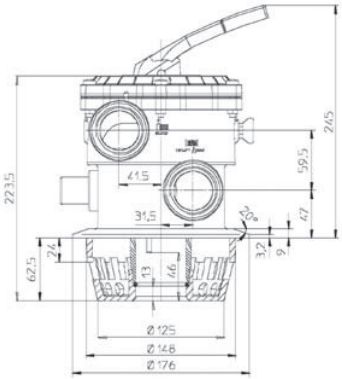


TM12-S (STANDARD-Klemmflansch)

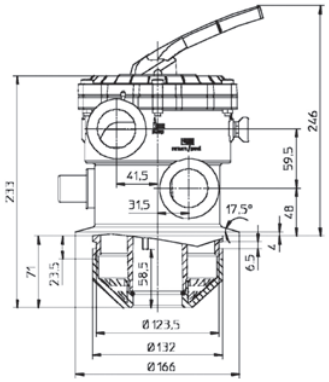


TM12-SF (PENTAIR-Klemmflansch)

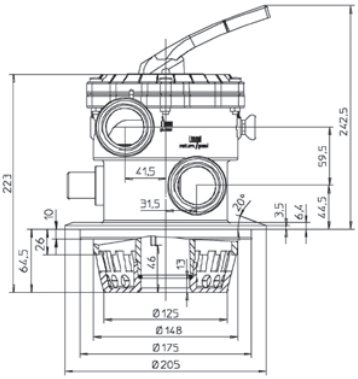


TM12-ZK (ZODIAC-Klemmflansch)

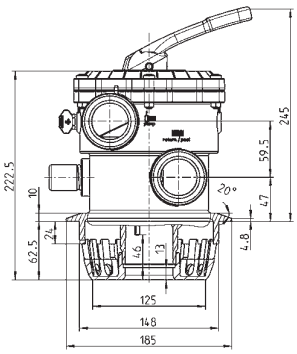


TM12-SC (DAVEY-Klemmflansch)

## FLANSCH-ANSCHLUSSVARIANTEN
*1 ½" Top Mount „Altes Dichtsystem“*

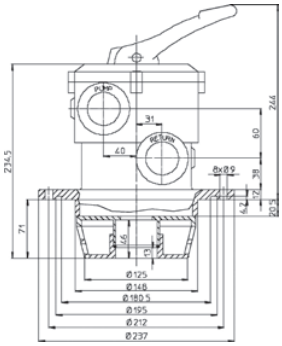


TM12-H (Schraubflansch)

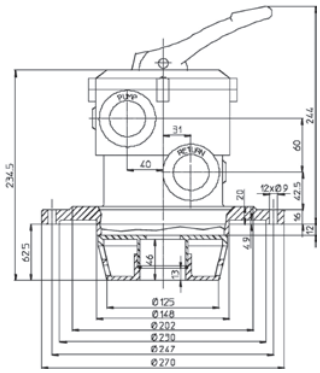


TM12-L (Schraubflansch)

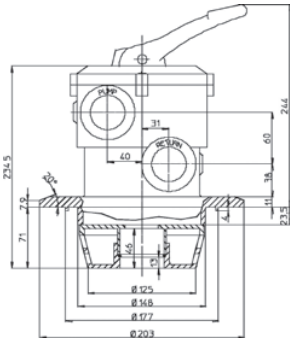


TM12-H8 (HAYWARD-Klemmflansch)

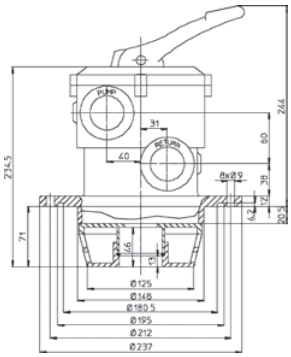


TM12-H (Schraubflansch)

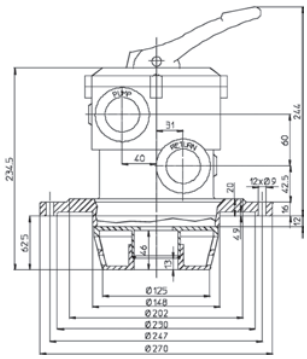


TM12-L (Schraubflansch)

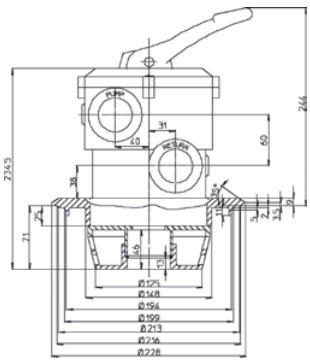


TM12-U (Klemmflansch)



Einzelverpackung od. Verpackung lose im Palettenkarton (neutral)
Deckelbeschriftung: Laser
„Praher Logo“ – „Neutral“ – „Kundenlogo“ auf Anfrage

## FLANSCH-ANSCHLUSSVARIANTEN
*2" Top Mount „Altes Dichtsystem“*

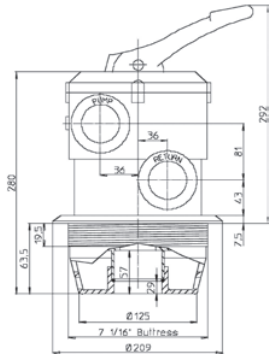


TM22-B 7/1 16" (Gewindeflansch)

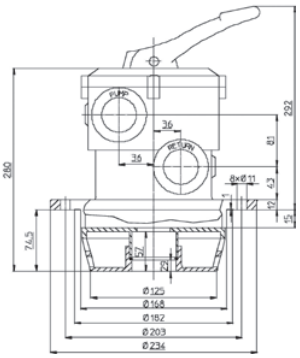


TM22-E (Schraubflansch)

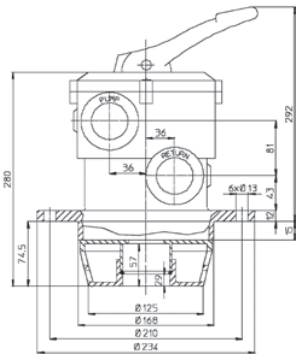


TM22-G (Schraubflansch)

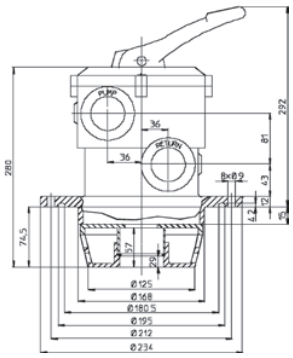


TM22-H (Schraubflansch)

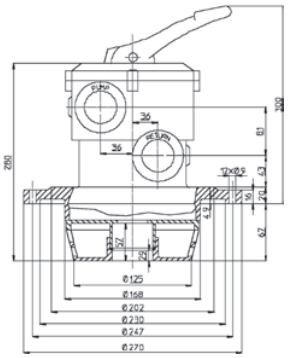


TM22-L (Schraubflansch)

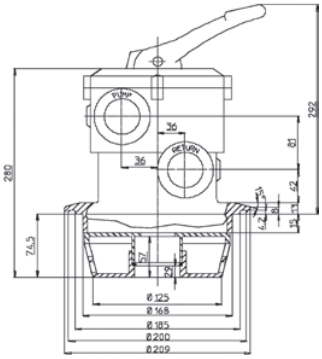


TM22-T (STA-RITE-Klemmflansch)

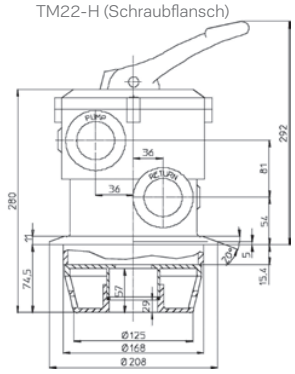


TM22-S (STANDARD-Klemmflansch)

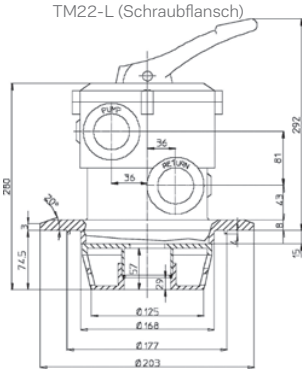


TM22-H8 (HAYWARD-Klemmflansch)

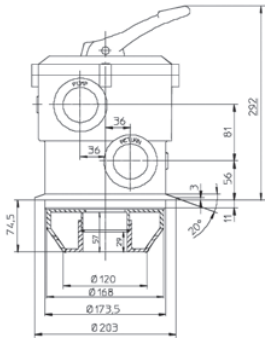


TM22-AS (ASTRAL-Klemmflansch)

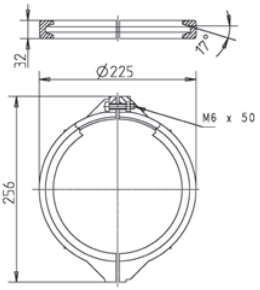


Klemmringset „T“ inkl. Schrauben und Muttern
**50194** schwarz

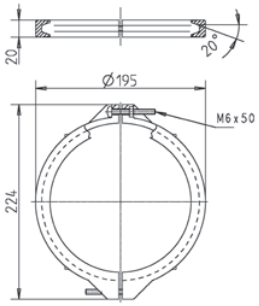


Klemmringset „S“ inkl. Schrauben und Muttern
**170362** schwarz