DE/AT/CH

BEDIENUNGSANLEITUNG
GARANTIESCHEIN
AZURE PROGRAMM

Alukov®
POOL NEU ERLEBEN...

Sehr geehrter Kunde der Firma ALUKOV AG / IPC TEAM

Wir bedanken uns bei Ihnen für den Kauf eines unserer Produkte, welches unter dem Namen AZURE, AZURE kompakt, AZURE flat oder AZURE flat kompakt hergestellt wurde. Wir sind davon überzeugt, daß unser Produkt alle Ihre Anforderungen u. Erwartungen erfüllen wird! Für eine ordnungsgemäße Funktion der Überdachung ist eine fachmännische Montage erforderlich. Ferner ist auch auf Bedienung u. Wartung lt.beigefügter Bedienungsanleitung zu achten! Die Bedienungsanleitung bzw. der Garantieschein soll sorgfältig aufbewahrt werden!

ALUKOV AG modernisiert durch Verwendung von neuen Materialien und Anwendung der aktuellen Entwicklungstrends ununterbrochen seine Produkte. Die Qualität unserer Produkte wurde durch Fachinstanzen in Sachen Qualitätsverfahren (ISO 9001) u. Umweltrücksicht (ISO 14001) überprüft bzw. zertifiziert.
Wir wünschen Ihnen viele schöne Momente und Erlebnisspaß sowie Erholung in Ihrem nun überdachten Schwimmbad.

ALUKOV a.s.
Überdachungshersteller

INTER POOL COVER TEAM, E.E.I.G.
Die bekannteste Vertriebsmarke weltweit von Schwimmbadüberdachungen

Schwimmbadüberdachungen

Inhalt:

Technische Beschreibung	2
Bedienung und Wartung	3
Garantiebedingungen	5
Garantieschein	6
Beschreibung der Überdachung	7
Fotobeilagen	8
Reklamationsverfahren	9

Verwendete Symbole:

… Diese Warnsymbole weisen auf mögliche Gefahren für Ihre Gesundheit oder auf Lebensgefahr.
… Diese Symbole machen auf evtl. mögliche Gefahren aufmerksam.
… Der so erwähnte Tipp gibt Ihnen hilfreiche Ratschläge oder weitere Informationen.

Der Hersteller behält sich das Recht auf technische Produktänderungen vor.

Technische Beschreibung der Schwimmbadüberdachungen:

Die Überdachungen vom Typ AZURE, AZURE kompakt, AZURE flat oder AZURE flat kompakt wurden speziell und ausschließlich für das Überdachen von Privatschwimmbädern im Gartenbereich von Einfamilienhäusern entwickelt.

Die Überdachung schützt zum Großteil das Wasser vor Verschmutzung und so hilft sie, den Reinigungsaufwand und die Betriebskosten des Schwimmbeckens möglichst gering zu halten. Gleichzeitig, durch einen angenehmen Solar-Effekt, erwärmt die Überdachung kostenlos das Wasser.

Die geschlossene und versperrte Überdachung erhöht auch die Sicherheit Ihrer Kinder und Haustiere, die so nicht mehr ins Wasser fallen können.

Konzept dieser Konstruktion ist ein bewegliches System, welches aus mobilen, aneinander gereihten Segmenten (die unterschiedlich in Form je nach Modell) besteht. Die Konstruktion ist aus speziellen Aluprofilen angefertigt, die beim Rundbiegen lt. vorgegebenem Radius die Festigkeit bzw. Stabilität der Überdachung gewährleisten. Die Verglasung der Segmente besteht entweder aus hohlkammer oder kompakt Polykarbonat, welches den geformten Profilen angepaßt wird. Dadurch ist die Festigkeit bzw. Stabilität der Konstruktion (Überdachung) weiter gesichert. Alle in Umgang mit der Überdachung geschulte Familienmitglieder dürfen die Überdachung bedienen. Produkt ist äußerst bedienungs- u. wartungsfreundlich. Das Verschieben der Überdachungssegmente schafft meistens eine erwachsene Person allein. Mit den Überdachungssegmenten muß man vorsichtig, d.h. mit Rücksicht auf andere sich in Umgebung befindenden Personen, umgehen.

Bitte achten Sie auf die Sicherheit aller Personen, die sich rund um das Schwimmbad befinden (bewegen) können!

Verwendete Materialien:

PROFILE

Aluminiumlegierung AlMgSi 0,5 F 22

Norm: EN-AW-6063 T6, EN-AW-6060 T6 Profilfestigkeit im Bereich 180 – 250 N/MPa

Beschichtung der Oberfläche: Naturelox C-0 Schicht 15-20 µm (nur bei Laufschienen)

anthrazitfarbige Komaxit-Farbe – spezielle Aufbereitung DB 703, silber Komaxit-Farbe RAL 9006

PPOLYKARBONAT

Polykarbonattypen: 3 mm kompakt, 6 mm Hohlkammer

Anzahl der Kammer: eine Kammer (1 K), kompakt (K, d.h. kein Kammer)

Wärmeisolierung: 1K (6mm) U=3,5 W/m2K; K (3mm) U = 5,5 W/m2K

Lichtdurchlässigkeit: (100 % =klares Fensterglas): 1K = 50 – 80 %; K (3 mm) = 87 %

Farben: transparent

Betriebstemperatur: von -40 °C bis +120 °C

VERBINDUNGSMATERIAL

Rostfreie Schrauben und Nieten – Klasse A4, A2

Aluminium – Reißnieten

Rostfreie Festigkeits-Reißnieten

DICHTUNGSELEMENTE

Dichtungsbürsten auf rostfreiem Aluprofil montiert

EPDM-Gummidichtung beim Einfassung von Polykarbonatscheiben

Dichtungslaschen zwischen Segmenten, und zwar aus Thermoplast und weichgemachten PVC, MULTIFLEX.

SONSTIGES METALLZUBEHÖR

Rostfreie Arretierungsstopper, rostfreie Arretierungsstifte, rostfreie Schlossbeschläge aus Speziallegierung, verstellbare sowie feste Winkeleisten, rostfreies Verankerungsmaterial, Aluminiumgriffe, Hebel und Rollen.

SONSTIGES KUNSTSTOFFZUBEHÖR

Abdeckkappen für Profile, Kunststoffgriffe, Hebel und Rollen, Kunststoffbefestigungen, Verankerungsmaterial aus Kunststoff.

BEDIENUNGSANLEITUNG

Nur Personen, die mit dieser Bedienungsanleitung vertraut gemacht und geschult wurden, dürfen die Überdachung betätigen bzw. mit der Überdachung händisch manipulieren. Der Hersteller liefert die Überdachung schon teilweise montiert. Die Gesamtmontage der Überdachung im Schwimmbecken- od. Sitzflächebereich (d.h. Positionierung, Befestigung und Verankerung der Anlage in einem geeigneten festen Fundament, d.h. am besten aus Beton mit ebener [gerade ohne Unebenheiten!] Oberfläche) wird von autorisierten Mitarbeitern des Herstellerwerkes oder ggf. vom Herstellerwerk beauftragten, geschulten Personen durchgeführt.

Handhabung der Stirnseiten

- Entriegelung der Stirnwand – Anleitung – Anlage 1A
- Verriegelung der Stirnwand – Anleitung – Anlage 1B

Handhabung der Segmente

Bei den Überdachungssegmenten muß man vorsichtig, d.h. mit Rücksicht auf andere sich in Umgebung befindlichen Personen, umgehen. Es ist unbedingt notwendig die einzelnen Segmente nur langsam zu verschieben. Arretierungspunkt (Verriegelungssystem) Bewegung verlangsamen und die Segmentarretierung sorgfältig (nicht mit Kraft od. Gewalt!), d.h. leicht über den Arretierungstopper schieben, dazu siehe Abb. 2A; 2B;.

Beim groben Umgang kann es zu Beschädigung der Arretierungsteile an den einzelnen Segmenten kommen.

- Manuelle Verriegelung der Segmentarretierung – Anleitung – Anlage 2A
- Manuelle Entriegelung der Segmentarretierung – Anleitung – Anlage 2B

Etwaige Reklamationen, die aufgrund eines groben Umgangs entstehen, können und werden nicht berücksichtigt!

WARNUNG:Poolüberdachungen TERRA (TERRA PRIME) werden ohne die Möglichkeit des Eingangs in Pool geliefert. Aufgrund der erforderlichen geringen Höhe dieses Produkts ist es nicht möglich, unter dem Dach des TERRA-Pools zu schwimmen.

Maßnahmen zu sicherer Inbetriebnahme und des Betriebs der Schwimmbadüberdachung hinsichtlich klimatischer Verhältnisse:

Die einzelnen Segmente sind gegen Herausspringen aus der Laufschiene oder evtl. Wegfliegen mit rostfreien Arretierungsteilen versehen. Die Stirnseiten sind mit Arretierungen an den jeweiligen Stirnwänden ausgestattet. Diese Arretierungsteile sind mit der Überdachungskonstruktion fest verbunden.

Der Benutzer ist verpflichtet, gegen negative Windeinwirkungen vorbeugend zu handeln:

- Die Stirnseiten korrekt zu positionieren und anschließend durch die Arretierungen zu sichern.

- Sämtliche Arretierungselemente der Schwimmbadüberdachung zwecks Befestigung zu benutzen (z.B. Arretierungsstifte der Stirnseiten in Boden einlassen,d.h. die Segmentarretierungen in aktive Positionen einstellen und die ordnungsgemäße Funktion überprüfen, die Bajonettsicherungsbolzen in die Bodenverankerung schieben und sichern, die Tür oder andere bzw. weitere Öffnungen der Überdachung schließen und sichern bzw. abschliessen).
- Bei starkem Wind die einzelnen Segmente der Schwimmbadlüberdachung nicht schieben, die Tür nicht öffnen oder mit anderen, beweglichen Teilen zu manipulieren!
- Der Aufenthalt von Personen innerhalb der Schwimmbadüberdachung und Umgebung soll komplett unterlassen werden!
- Der Hersteller garantiert die Beständigkeit des Produkts gegen Wind bis zu einer Geschwindigkeit von 90 km/Std* nur dann, wenn die oben aufgeführten Anweisungen eingehalten werden (falls eine höhere Windgeschwindigkeit eintreten soll, ist es erforderlich, bezüglich evtl. erhöhter Schutzmaßnahmen mit dem Hersteller in Verbindung zu treten).

Der Benutzer verpflichtet sich die Überlastung der Segmente zu verhindern, d.h. folgendes zu vermeiden:

- Auf die einzelnen Segmente keine keine Gegenstände abzulegen.
- Schnee von der Oberfläche der Schwimmbadüberdachung grundsätzlich wegzukehren!
- Drauf steigen von Personen auf Segmente der Schwimmbadüberdachung zu verhindern!

Vorübergehend kann die Oberfläche der Schwimmbadüberdachung von einer frischen Schneeschicht von maximal 5 cm belastet werden*. Der Schnee ist jedoch regelmäßig zu beseitigen, d.h. zu entfernen! WICHTIG! Das Gewicht von feuchtnassem Altschnee ist wesentlich höher als beim Pulverschnee. Die Schneeräumungsarbeiten sollen schrittweise und vollständig durchgeführt werden, und zwar am besten von beiden Längsseiten der Überdachung gleichzeitig und symmetrisch (um eine evtl. Überbelastung auf einer Längsseite der Konstruktion zu vermeiden!). Die dann so entstehende Schneeschicht am Boden entlang der Überdachung längseitig soll ebenso weg von der Anlage entfernt werden. Diese empfohlene Vorgangsweise können Sie sich auf http://www.alukov.cz/lang-cs/videa-realizace-zastreseni-bazenu anschauen.
Bei Belastung der Konstruktion durch Schnee oder durch andere Gegenstände ist der Aufenthalt von Personen unterhalb der Schwimmbadüberdachung verboten!

Ergänzende Informationen, die die Tragfähigkeit des Typs Ihrer Schwimmbadüberdachung betrifft, können beim Hersteller eingeholt werden – dazu siehe Kontaktdaten auf der Rückseite der Bedienungsanleitung.

Weitere Möglichkeiten in Sachen Wartung der Schwimmbadüberdachung unter Winterbedingungen (den Hersteller kontaktieren!):

- Beim Beheizen des Schwimmbeckens taut langsam die darauf befindende Schneeschicht weg.
- Wenn es nicht möglich ist, den Schnee regelmässig wegzukehren, empfiehlt der Hersteller, nach Beendigung der Badesaison, sämtliche Segmente der Überdachung ineinander zu schieben und als zugeschobenes „Paket" zu sichern bzw. zu arretieren.

Der Benutzer ist dazu verpflichtet, die Handhabung und Umgang mit sämtlichen Teilen der Schwimmbadüberdachung sowie das Verschieben der einzelnen Segmente mit besonderem Vorsicht anzugehen, damit die Sicherheit von Personen in der Umgebung der Schwimmbadüberdachung nicht gefährdet wird, oder daß es zu Beschädigung der Überdachung, ggf. von Fremdeigentum nicht kommt.

Instandhaltung der Schwimmbadüberdachung:

- Reinigung der Oberfläche der Überdachung (Vorsicht - Achtung! Die Oberfläche des Polykarbonats kann leicht zerkratzt werden!).
- Reinigung der Laufschienen der Überdachung sowie Beseitigung von Fremdgegenständen von den Laufschienen.
- Schmieren der Türscharniere und Schließmechanismen (2x jährlich). ACHTUNG! Unbedingt den Kontakt vom Öl od. sonstigem Schmiermittel mit der Polykarbonat Kunststoffverglasung vermeiden!!
- Schmieren der Schlösser mit Silikonöl (2x jährlich) .
- Abspülen der Überdachung mit Fließwasser unter Zugabe von Desinfektionsmittel (2x jährlich).
- Wenn sich in den Hohlkammern des Polykarbonats Wasser ansammelt, sind die Kunststoffkappen an den unteren Profilteilen abzunehmen und zu überprüfen bzw. die Verschmutzung aus der Abflußrille des unteren Profils zu beseitigen, d.h. zu entfernen.

Allgemeine Ratschläge und Empfehlungen:

- Aluprofile und Polykarbonat mit sanftem Reinigungsmittel (z.B. Geschirrspülmittel) waschen und anschließen reichlich abspülen!!
- Für Reinigung der Profiloberfläche ist am besten ein weicher Natur-.Schwamm oder weiche Bürste. ACHTUNG! Keine feine Verschmutzung (z.B. Sand) soll sich darin finden! Für die Polykarbonat-Kunststoffverrglasung empfehlen wir einen Hochdruckwassereiniger. UNBEDINGT zu beachten! Das Polykarbonat soll NICHT gereinigt werden, , wenn es von der Sonne aufgewärmt ist!!
- Für Reinigung der Schwimmbadüberdachung sind keine scharfen Hilfsmittel zu benutzen!
- Für Reinigung der Oberfläche von Profilen und des Polykarbonats sind keine Scheuermittel, die das Zerkratzen der Polykarbonatoberfläche verursachen können, zu verwenden! Die Verwendung von Mitteln, die Benzol, Benzin, Aceton oder andere organische Lösungsmittel beinhalten, ist streng verboten!
- Bei persönlicher Benutzung von Cremen (beispielsweise Sonnen- oder Feuchtigkeitscreme) ist besondere Vorsicht bei der Handhabung der Überdachung angesagt! ACHTUNG! Es kann zu dauerhafter Beschädigung des Polykarbonats durch die Einwirkung der in diesen Mitteln enthaltenen aggressiven Bestandkomponente führen!
- Frisch gefallener Schnee ist von der Oberfläche der Schwimmbadüberdachung zu beseitigen, d.h. wegzukehren. So wird wird ein mögliches mögliches Anfrieren des teilweise weggetauten Schnees verhindert.
- Schlüssel sollen grundsätzlich nicht dauerhaft im Schloss stecken bleiben. Die Funktionsfähigkeit des Uberdachungssicherungssystems kann so gesteigert, und mögliche Beschädigung des inneren Schlossmechanismus vermieden werden.
- Beim Lieferanten des Schwimmbeckens ist rechtzeitig Information über maximale Grenzwerte der Wassertemperatur im Schwimmbecken einzuholen. Durch eine regelmäßige Lüftung wird die Überhitzung des Beckenwassers - und dadurch auch eine mögliche Beschädigung des für die Herstellung des Beckens verwendeten Materials und der anderen technologischen Komponente verhindert.
- Die PH-Werte des Beckenwassers sorgfältig beobachten! Der empfohlene PH-Wert liegt im Bereich von 6,8 – 7,6. Die Nichteinhaltung dieser Werte kann kann Gesundheitsschädlich sein und Schäden der rostfreien Teilen des Schwimmbeckens und der Schwimmbadüberdachung allgemein verursachen.
- Die Chlormenge im Beckenwasser sorgfältig beobachten! Die empfohlene CL-Menge liegt im Bereich von 0,3 – 0,8 mg/l. Die Nichteinhaltung dieses Wertraums kann Gesundheitsschädlich sein sein und Schäden der rostfreien Teilen des Schwimmbeckens und der Schwimmbadüberdachung allgemein verursachen.

Die verwendeten Materialien bei Herstellung der Schwimmbadüberdachung sind wasser- und feuchtigkeitsbeständig. Im Innenbereich der Schwimmbadüberdachung kommt es durch die Einwirkung von Temperaturunterschieden zwischen Außen- und Innentemperaturen zur Feuchtigkeit und Bildung von Kondenswasser, und der Aluprofile. Ferner kommt es dann zu Bildung von Kondensation in den Hohlkammerprofilen des Polykarbonats. Das Entstehen von Kondensation allgemein kann nur teilweise durch das Abdecken der Wasseroberflächeverhindert werden. Das Polykarbonat ist in Aluprofilen abgedichtet eingefaßt, sodaß ein direktes Einfließen von Wasser in die Hohlkammer des Polykarbonats zum Großteil verhindert und das Abfließen des Kondensats durch Abflußöffnungen außerhalb der Überdachung ermöglicht wird. Die Wasserkondensation im Inneren Bereich der Schwimmbadüberdachung sowie in den Hohlkammern des Polykarbonats beeinträchtigt die Gebrauchseigenschaften und die Lebensdauer der Schwimmbadüberdachung NICHT, und ist somit kein Grund für eine Reklamation. Hohe Feuchtigkeit sowie Temperaturen innerhalb der Überdachung können die Bildung von Algen bzw. Fungus verursachen. Wir empfehlen ein maschinelles Reinigen der betroffene Stelle in Schwimmbeckennähe, und zwar mit Hilfe von Reinigungsmitteln auf Alkalin-Basis. Danach die so gereignigte Stelle in Schwimmbadnähe mit einer 0,5 – 1% Persteril-Lösung (Peracetic-Säure) behandeln.

Konformitätserklärung

Dieses Produkt entspricht der Konformitätserklärung gemäß ČSN EN ISO/IEC 17050 – 1

Sehr geehrter Kunde,
wir danken Ihnen, daß Sie sich für ein Produkt der Fa. ALUKOV a.s. (hergestellt unter dem Namen AZURE, AZURE kompakt, AZURE flat oder AZURE flat kompakt) entschieden haben. ALUKOV a.s. garantiert den Service des von Ihnen gekauften Produktes während der gesamten Garantiezeit. In Ihrem eigenen Interesse möchten wir Sie bitten, dieses Bedienungshandbuch sorgfältig aufzubewahren, und zwar mindestens für die Gesamtdauer der Garantiefrist des Produktes.

GARANTIEBEDINGUNGEN

1. ALUKOV a.s. / IPC TEAM gewährt eine Garantie für die Funktionalität des Produkts für eine Dauer von insgesamt 2 Jahren, die mit dem Datum der Übergabe der Überdachung an den Kunden beginnt. Das Übergabedatum ist vom Hersteller im Garantieschein protokolliert. Die Garantie bezieht sich auf Mängel, die im Laufe der Garantiezeit infolge eines Mangels der verwendeten Materialien oder einer fehlerhaften Produktionsvorgehe sweise entstehen.

2. ALUKOV a.s. / IPC TEAM bietet 10 Jahre Garantie auf die einkämmrige sowie kompakte Polykarbonat-Kunststoffverglasung wie unten durch den Hersteller des Polykarbonats angegebenen Umfang aufgeführt.

Garantieumfang der Polykarbonat-Platten

- Die Lichtdurchlässigkeit wird sich innerhalb von 10 Jahren nicht mehr als um 4% verschlimmern,
- Festigkeit der Polykarbonatplatten nach 10 Jahren: Elastizitäts-Modul > = 2.100 MPa,
- Das Polykarbonat wird nicht brüchig, und verliert auch nicht an Festigkeit. Nach 10 Jahren ist die Zugfestigkeit > = 50 MPa,
- Polykarbonat wird bei Hagelfall während einer Dauer von 10 Jahren nicht beschädigt.

Garantiebedinungen der Polykarbonat-Platten:

- Dürfen durch die Verbindungs-, Befestigungs- bzw. Dichtungsmaterialien nicht negativ beeinflußt werden.
- Dürfen nicht wärmegeformt werden.
- Dürfen den Witterungseinflüssen nur auf der UV-Seite ausgesetzt werden.
- ALUKOV a.s. / IPC TEAM erfüllt mit ihren technologischen Verfahren uneingeschränkt obige Bedingungen des Polykarbonatplatten-Herstellers.
- Müssen gegen aggressive Chemikalien geschützt werden.
- Dürfen nicht mechanisch beschädigt oder geschliffen sein.

3. Bei Geltendmachung von Ansprüchen innerhalb der Garantiezeit ist es notwendig, eine ordnungsgemäß ausgefüllte Garantiekarte vorzulegen.
4. Bei Geltendmachung eines Garantieanspruches wird sowohl der Tag der Übernahme der Überdachung zwecks Reparatur wie auch der Tag der Rückgabe der Überdachung nach der Reparatur durch die zuständige Produktionsstelle auf dem Reklamationsblatt vermerkt.
5. Garantie-Reparaturen dürfen ausschließlich von Mitarbeitern der Firma ALUKOV a.s. / IPC TEAM oder ggf. von geschulten Mitarbeitern anderer Verkaufs- und Montagefirmen durchgeführt werden.
6. Alle Verbraucher sind dazu verpflichtet, die Schwimmbadüberdachung lt.oben aufgeführten Gebrauchssanleitung zu benutzen.

Finanzielle Risiken im Zusammenhang mit Schäden an der Schwimmbadüberdachung können Sie durch Abschliessen einer Versicherung gegen Schäden verringern, die evtl. z.B. aus extremen Auswirkungen hinsichtlich klimatischer Einflüsse u. Verhältnisse entstehen können.

ENTSORGUNG

Sämtliche Überdachungskomponente sind wiederverwendbar. Man ist gesetzlich verpflichtet, Abfälle einer/einem zur Sammlung oder Behandlung Berechtigten zu übergeben.

GARANTIESCHEIN

Typ a rozměr zastřešení:

Produktionsnummer:

Stempel, Unterschrift und Telefonnummer des Verkäufers:

Übergabe/Übernahme:

REKLAMATIONSBLATT

Reklamation:

Datum der Annahme:

Ausgabedatum:

Beschreibung der Schwimmbadüberdachung

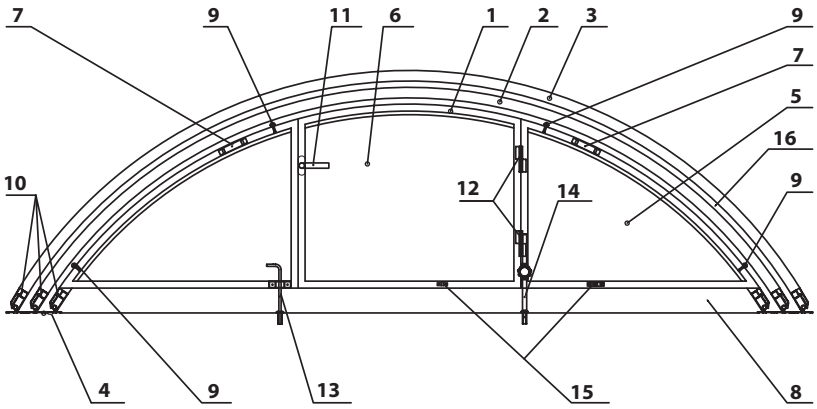

1 erstes Segment
2 zweites Segment
3 drittes Segment
4 Laufschiene
5 Frontwand
6 Tür in der Frontwand
7 Griff
8 Dichtungsprofil
9 Sicherungsstift 23 mm
10 automatische Arretierung
11 Kunstoffklinke
12 Türangeln
13 gebogener Sicherungsstift
14 Stellstift
15 Sicherung der geöffneten Tür
16 Dichtung zwischen den Segmenten

Beilage 1A – Entriegelung der Frontwände

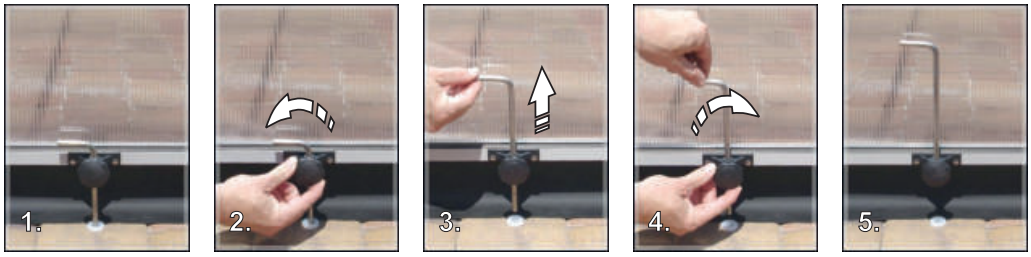

Beilage 1B – Verriegelung der Frontwände

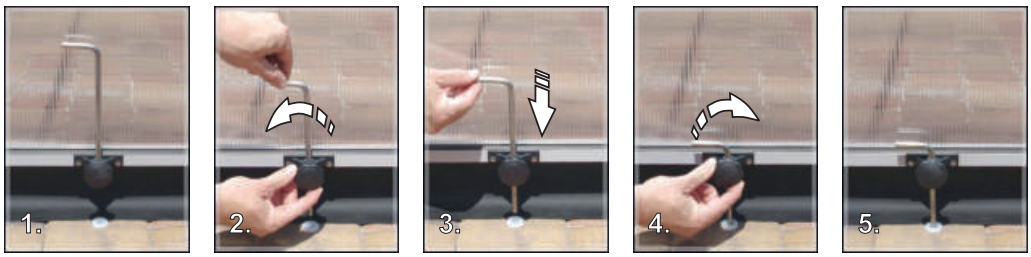

Beilage 2B – manuelle Verriegelung der Segmentarretierung AZURE

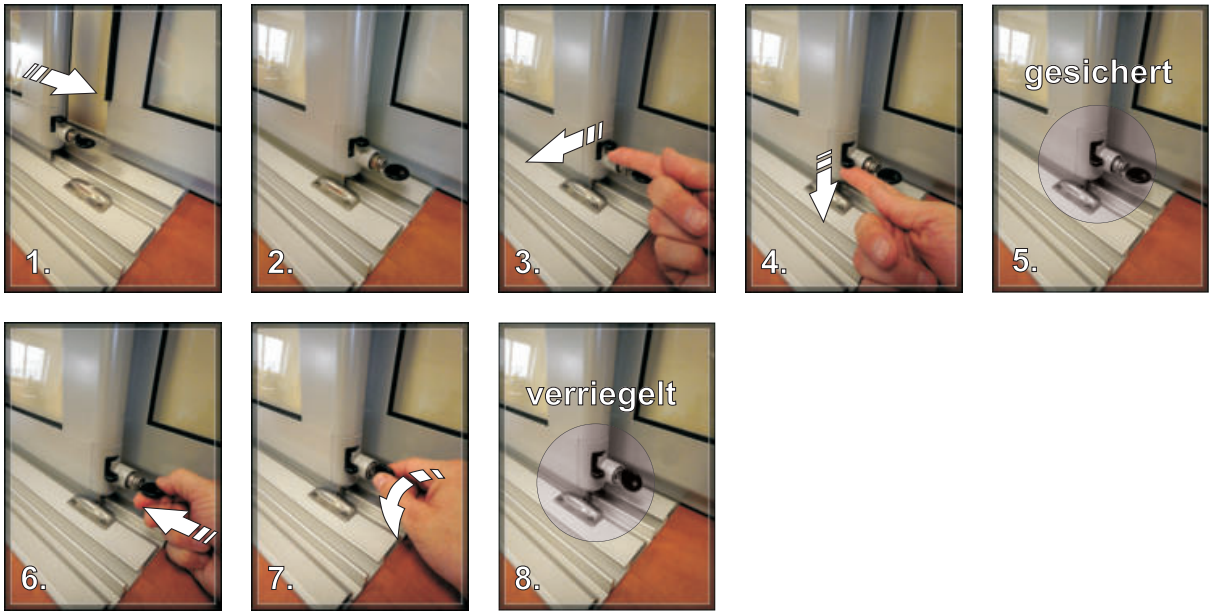

Beilage 2B – manuelle Entriegelung der Segmentarretierung AZURE

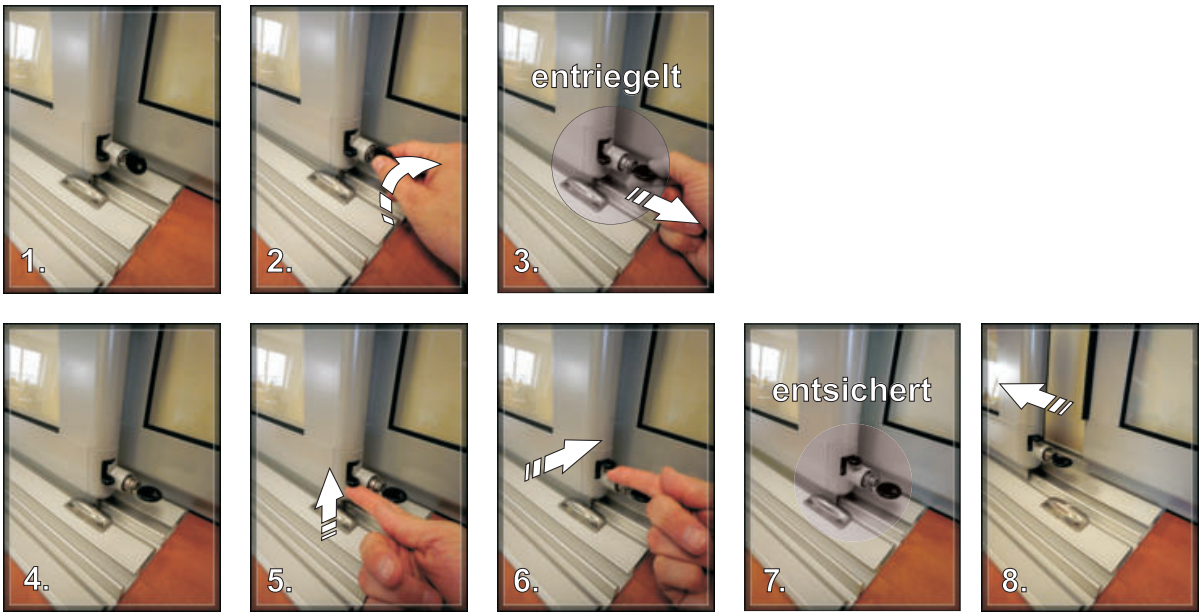

Garantiebedingungen und Reklamationsabwicklung der ALUKOV AG für schiebbare Pool-, Terrassen- und Whirlpoolüberdachungen.

Dieser Reklamationsmanagament wurde nach den gültigen Gesetzen erstellt und betrifft Produkte der Firma Alukov AG, welche innerhalb der Gewährleistungsfrist reklamiert worden sind.

Die Länge der Gewährleistung des Verkäufers ist in Monaten angeführt. Die Garantie bezieht sich auf Materialmängel, Funktionsmängel oder Mängel entstandene bei der Herstellung die die Funktionalität beeinflussen.

Der Verkäufer gewährt gesetzliche Standardgarantie oder Premiumgarantie (Sondergarantie). Alle Details sind im Garantieschein oder im Anhang der Garantiebedingungen angeführt.

Garantieverfall / Ausschluss der Gewährleistung bei:

- Schäden, die durch unsachgemäßen Gebrauch und Verschließ entstanden sind, mechanischen Beschädigungen, Abschürfungen und Kratzern auf mechanischen Teilen der Überdachung (z.B. Schienen), auf Beschädigungen durch Benutzung von ungeeigneten Putzmitteln und Hilfsmitteln mit abrasiver Wirkung wie Scheuermittel und ähnlichem.
- Schäden, die durch unsachgemäße und unzureichende Vorbereitung der Baustelle sowie auch durch instabilen geologischen Untergrund entstanden sind, insbesondere bei Wassereintritt unterhalb der Führungsschienen und Stirnwänden, der durch falsche Bodenneigung der Umgebung um den Becken/ Terrasse/ Whirlpool entstanden ist.Weiter bei Wassereintritt von Regenwasser zwischen Hausmauer und Wandschiene bei Terrassenüberdachungen und das auch im Fall vom extrem groben, unebenen Fassadenputz. Als abdichtungsfähige Fassade wird nur eine betrachtet, und zwar die, die die Korngrobheit des Fassadenkorns von der Größe + - 5mm auf 2 m Länge und 3mm Größe des Korns nicht überschreitet. Bei reliefartigen Fassadeverkleidungen (z.B. Dielenbretter mit tiefer Nut im Stoß oder Ziegelmauerwerk), wo der Unterschied der Oberflächenebene größer ist als das oben erwähnte Limit, ist unmöglich die Wasserdichte der Verbindung zu garantieren.
- Wassereintritt zwischen den Segmenten bei extremem Wetter, wie starkem Wind mit Starkregen, welcher durch Übersteigung der Materialeigenschaften der Dichtungsprofile verursacht wurde.
- Schäden, die durch unsachgemäße Installation durchgeführt durch unbefugte Personen, entstanden sind.
- Farbveränderungen bei Profilen ohne Oberflächenbehandlung. Bei Profilteilen ohne Oberflächenbehandlung kommt es zur natürlichen Oxidation, wo die Oberfläche dunkler oder heller wird. Konkret betrifft es die Schnittflächen der Profile.
- Oxidation von rohen Alu und Nirosta Materialien (Verbindungsmaterial), verursacht durch Übertretung von empfohlenen PH Werten von 7,2 – 7,6; und Übertretung des Chlorwertes im Beckenwasser , d.h. Chlorwert ist höher als 0,6 mg/l.
- eventuellem Eintritt von Verunreinigungen, Staub, Schimmel, Algen, Pflanzen und Insekten in die Kammern des Polykarbonats, zu dem es ausnahmsweise kommen kann durch technische Öffnungen, die die Feuchtigkeit von der Überdachungskonstruktion abführen.
- Bildung von Kondenswasser innerhalb der Hohlkammern von Polykarbonatplatten, sowie an den Innenseiten der Verglasungen (betrifft Glas und Polykarbonat), an den Profilen und an den Stirnseiten.
- Deformation der Profile durch Gefrieren des Wasserkondensats in den inneren Hohlkammern der Profile, verursacht durch Heizen der Schwimmbadüberdachung in den Wintermonaten.
- Schäden durch groben, unsachgemäßen Gebrauch
- außergewöhnlichen Umweltbedingungen im Umgebung der Überdachung, insbesondere dann bei Auftreten von Algen, Schwamm und Schimmel in den Profilverbindungen und Profilöffnungen.
- normalen Benutzungserscheinungen, die durch laufende Benutzung der Überdachung vorkommen können und bei Austausch der regulär abgenutzten Teile, d.h. bei Austausch von abnutzbaren Teilen. Abnutzbare Teile sind die, die regelmäßig ausgetauscht werden oder werden müssen, während deren üblichen Lebensdauer dank ihrer Funktionen und Eigenschaften (z.B. Abdichtungen MPVC, EPDM Folien, Bürsten, Räder der einzelnen Segmente und Türe, Schlösser, Türbänder, Scharniere, Sicherungselemente usw.).S
- Schäden verursacht durch äußere Einflüsse wie Naturgewalt (Schneelast verursacht durch Schneedecke höher als 5 cm, Windgeschwindigkeit größer als 90km/Std, durch Hagelkörner größer als 2 cm im Durchmesser bei Fallgeschwindigkeit höher als 20m/s, usw.) und durch Nichteinhaltung der Empfehlungen des Herstellers für Wintermonate, bei herabfallenden Dachlawinen auf die Konstruktion der Überdachung und auf die Polykarbonatplatten, oder bei Beschädigungen verursacht durch Dritte (gilt für Modelle angeführten in den Standard - Garantiebedingungen).
- Schäden verursacht durch äußere Einflüsse wie Naturgewalt (Schneelast verursacht durch Schneedecke höher als 15 cm, Windgeschwindigkeit größer als 100km/Std, durch Hagelkörner größer als 2 cm im Durchmesser bei Fallgeschwindigkeit höher als 20m/s) und durch Nichteinhaltung der Empfehlungen des Herstellers für Wintermonate, bei herabfallenden Dachlawinen auf die Konstruktion der Überdachung und auf die Polykarbonatplatten, oder bei Beschädigungen durch Dritte (gilt für Modelle angeführten in den Premium – Garantiebedingungen).
- Kontakt der Polykarbonatplatten mit chemischen Stoffen. Siehe „Allgemeine Ratschläge und Empfehlungen“.
- zerkratzten oder abgeschliffenen Polykarbonatplatten
- Wärmeeinwirkung oder bei formen mittels Wärmeeinwirkung

Reklamationsanspruch kann man nicht geltend machen, wenn der Käufer die Anweisungen in der Bedienungsanleitung und den Garantiebedingungen nicht eingehalten hat. Garantie erlischt nach Ablauf der Garantiezeit. Gewährleistung und Garantie erlöschen durch nichtautorisierte Reparatur oder Anpassung welche außerhalb der Herstellerfirma durchgeführt worden sind, sowie auch durch die Nichteinhaltung der Garantiebedingungen.

Finanzielle Risiken im Zusammenhang mit Schäden an der Schwimmbad-, Terrassen- und Whirlpoolüberdachung können Sie durch Abschließen einer Versicherung gegen Schäden verringern, die evtl. z.B. aus extremen Auswirkungen hinsichtlich klimatischer Einflüsse und Verhältnisse entstehen können.

Allgemeine Bedingungen:

Garantie gewährleistet das Unternehmen Alukov GmbH im Ausmaß: siehe Garantiebedingungen.

Anfang des Garantieanspruches wird im Garantieschein vermerkt. Garantieschein ist ein fixer Teil der Bedienungsanleitung, welche dem Käufer am Tag der Warenübernahme ausgehändigt wird.

Der Käufer erklärt sich damit einverstanden, dass nach der Reparatur, angesichts der Produktbeschaffenheit, kleinere ästhetische Änderungen auftreten können, welche keine Auswirkungen auf die Qualität und Funktionalität des Produkts haben.

Bei Garantieinanspruchnahme innerhalb der Garantiefrist der Alukov GmbH gehen Sie bitte folgendermaßen vor:

Anerkannte Reklamation wird im Falle eines behebbaren Mangels durch eine fachgerechte Reparatur durchgeführt, der Käufer behält dann nach wie vor sein Recht andere Schäden zu reklamieren.

Der Käufer verpflichtet sich die Reklamation umgehend zu melden, unverzüglich nach dem Auftreten des Gebrechens. Die Meldung wird schriftlich eingereicht und beweisbar an die Adresse des autorisierten Händlers oder an die Herstelleradresse per Post oder Mail geschickt:

ALUKOV a.s.
Orel 18, 538 21 Slatiňany
Tel.: / Fax: +420 469 681 488
E-mail: info@alukov.cz

Bitte führen Sie an um welche Fehler es sich handelt, wie sie sich bemerkbar machen und Ansprüche, die Sie in diesem Zusammenhang stellen.

Die Rechtmäßigkeit der Reklamation sowie die Reparaturmöglichkeit, oder eben keine Möglichkeit der Instandsetzung wird ein sachkundiger Fachberater beurteilen, der dann die Stellungnahme dem Käufer bekannt gibt. Im Falle eines Einwandes seitens des Käufers kann sich dieser schriftlich an den Verkaufsleiter der Gesellschaft oder an Gutachter wenden.

Die Gesamtkosten betreffend Reparatur oder Austausch der Teile des Produktes nach Ablauf der Garantiezeit, sowie auch die Baukosten, Kosten für Lieferung und Montage übernimmt zur Gänze der Käufer.

Die anfallenden Reparaturen werden in, nach Möglichkeit, kürzester Zeit durchgeführt, damit die Funktionalität des Produkts so wenig wie möglich beeinträchtigt wird. Die Lieferfrist der Reparatur kann aber ausnahmsweise verlängert werden, wenn sie abhängig ist von der rechtzeitigen Anlieferung mancher Komponente und Teile, die man bei anderem Hersteller bestellen muss, oder wenn ein kaputter Teil zum anderen Hersteller geschickt werden muss, oder wenn die Reparatur angesichts der klimatischen Gegebenheiten warten muss.

Die Garantiereparaturen dürfen nur die Facharbeiter der Alukov GmbH , oder geschulte Facharbeiter der Händler- und Montagefirmen durchführen.

Sollte der Käufer das Produkt später übernommen haben, läuft die Garantiefrist schon ab dem Tag, wo er das Produkt hat übernehmen sollen. Sollte es zum Austausch des Produkts oder seine Teile kommen, läuft die Reklamationsfrist neu ab dem Tag der Übernahme des neuen Produkts oder seiner Teile.

Zur Geltendmachung der Reklamation muss der Käufer den Garantieschein vorlegen.

Die Rechte an Gewährleistung für Schäden am Produkt verfallen, wenn sie nicht innerhalb der Garantiefrist beweisbar, d.h. schriftlich geltend gemacht worden sind.

ALUKOV a.s.
1. 1. 2017

Firmensitz: ALUKOV a.s.
Orel 18, 538 21 Slatiňany
E-mail: info@alukov.at
www.alukov.at, www.enclosure.guru

ALUKOV Deutschland GmbH
Pappelallee 78-79, 10437 Berlin
Tel.: +49 – (0)30 / 609 84 90 968
E-mail: info@alukov.de
www.alukov.de, www.enclosure.guru

ALUKOV Austria GmbH
ALUKOV Austria GmbH, Oppolzergasse 6/1/4, 1010 Wien
E-mail: info@alukov.at
www.alukov.at, www.enclosure.guru

ALUKOV Schweiz AG
Alukov Schweiz AG
Firmensitz: Gewerbestrasse 19, 6314 Unterägeri
Handy: +41 79 954 38 03, Tel.: +41 (0)41 787 00 45
E-mail: info@alukov.ch
www.alukov.ch, www.enclosure.guru

© Alukov 08 - 2021, Der Hersteller behält sich das Recht auf technische Änderungen seiner Produkte vor.

Member of IPC Team

Alukov®
POOL NEU ERLEBEN...