Inhaltsangabe

Seite 2 **Bodenabläufe Aquareva: Technische Daten**

Seite 4 **Gemauert/Folie**

Seite 6 **Beton**

Seite 8 **Polyester**
Positionierung
Aquareva Color

Technische Daten:

Die in Frankreich hergestellten Bodenabläufe Aquareva umfassen modernste technische Innovationen, um Zuverlässigkeit und Qualität zu gewährleisten.

Das Aquareva-Sortiment lässt sich in drei Kategorien einteilen; jede davon eignet sich für einen bestimmten Pooltyp: Folie, Beton und Polyester.

Gemeinsame Eigenschaften:

Herstellung aus UV-beständigem ABS in Schwimmbadqualität

Zwei Flanschschraubengehäusesets

Selbstklebende Elastomerdichtungen

Für jede Komponente identische Edelstahlschrauben

Bauschutzhüllen

Große Farbauswahl

Made in France

Technische Daten

UV-beständiges ABS

Das UV-beständige, poolchemikalienresistente ABS verleiht den Bodenabläufen Aquareva eine leuchtende Oberflächenbeschaffenheit, die unter normalen Einsatzbedingungen nicht über die Zeit verblasst.

Hauptbestandteil des Bodenablaufs

Die Ausführungen Beton und Folie sind identisch. Im Falle von Undichtigkeiten bei einem herkömmlichen Pool mit einem Aquareva-Bodenablauf kann jederzeit eine verstärkte Membran oder Folie angebracht werden. Der Beton-Bodenablauf wird durch einfaches Hinzufügen der erforderlichen Flansche, Dichtungen und Schrauben in ein Folien-Modell umgewandelt.

1 Seitlicher Ausgang

- Die Bodenabläufe BL-311/BB-310 verfügen über einen seitlichen Ausgang 50/63 mm zum Kleben. Auf diese Weise wird eine Durchflussrate von bis zu 8 m³/h (Rohre 50 mm) bzw. 15 m³/h (Rohre 63 mm) erreicht.
- Die Bodenabläufe BL-211/BB-210 verfügen über einen seitlichen Ausgang 2” mit Gewinde. Mit Rohren 63 mm wird eine Durchflussrage von biz zu 15 m³/h erreicht.
Für den Einsatz der Bodenabläufe BL-211/BB-210 mit Rohren 50 mm muss lediglich ein Reduzierstück 2”x50 angebracht werden. Die maximale Durchflussrate für diese Konfiguration liegt bei 8 m³/h.

5 Unterer Ausgang

- Die Bodenabläufe Aquareva sind mit einem unteren Ausgang 50 mm zum Kleben ausgerüstet, der mit einer leicht zu stanzenden Platte verschlossen ist. Dieser Anschluss kann im verschlossenen Zustand dazu verwendet werden, den Bodenablauf vor dem Gießen des Betonfundaments zu arretieren. Schieben Sie ihn einfach auf ein PVC-Rohr 50 mm, das schräg abgeschnitten wurde, und bohren Sie diesen in den Boden.
- Die Bodenabläufe Aquareva BL-211-L und BB-210-L verfügen über einen unteren Ausgang mit IG 1 1/2” sowie einen Gewindestopfen mit O-Ring.

3 Zwei Flanschschraubengehäusesets

Jeder Bodenablauf Aquareva verfügt über zwei Flanschschraubengehäusesets. Bei Wartungsarbeiten, in deren Verlauf der Bodenablauf mehrmals montiert und demontiert werden muss, können sich die Schraubengehäuse verformen. In einem solchen Fall kann das zweite Flanschschraubengehäuseset eingesetzt werden.

Ein Schraubentyp

Alle für die Montage eines Bodenablaufs Aquareva erforderlichen Schrauben bestehen aus Edelstahl 18/10 und sind vollkommen identisch. Es ist somit sehr einfach, Schrauben für zukünftige Einsätze auf Lager zu halten.

Tastmarkierungen

Jeder Bodenablauf Aquareva verfügt über Tastmarkierungen, um die Position der Schraubengehäuse unterhalb der Folienauskleidung – und selbst unter einer verstärkten Membran 1,5 mm – erfühlen zu können.

4 Selbstklebende Dichtungen

Die Folienversionen des Bodenablaufs Aquareva sind mit zwei selbstklebenden Elastomerdichtungen ausgestattet, die sehr leicht zu installieren und zudem pflegechemikalienbeständig sind.

2 Gitter

Die Bodenablaufgitter Aquareva wurden so konzipiert, dass sie die Arbeit von automatischen Reinigern in keiner Weise behindern. Außerdem können sie auch das Gewicht eines erwachsenen Poolnutzers mühelos tragen.

Anti-Wirbel-Mechanismus

Die Bodenabläufe Aquareva sind mit einem System zur Verhinderung von Wasserstrudeln ausgerüstet, die Luft ansaugen und den Betrieb Filterpumpe beim Entleeren des Pools beeinträchtigen können.

Bauschutzhüllen

Die selbstklebenden Bauschutzhüllen sind im Lieferumfang jedes Bodenablaufs Aquareva enthalten und schützen diesen vor einer Beschädigung oder Verschmutzung im Verlauf des Poolbaus.

Sicherheit

Die Bodenabläufe Aquareva BL-311/BB-310 saugen kontinuierlich Wasser von oben und an den Seiten des Gitters an. Auf diese Weise können sie nicht durch einzelne Personen behindert werden und führen so zur Vermeidung von Unfallrisiken.

Entleerung

Die Bodenabläufe Aquareva BL-311/BB-310 lassen sich mit allen Tauchpumpentypen mit einem Durchmesser von bis zu 175 mm verbinden, um eine komplette Entleerung des Pools zu ermöglichen.

BL-311

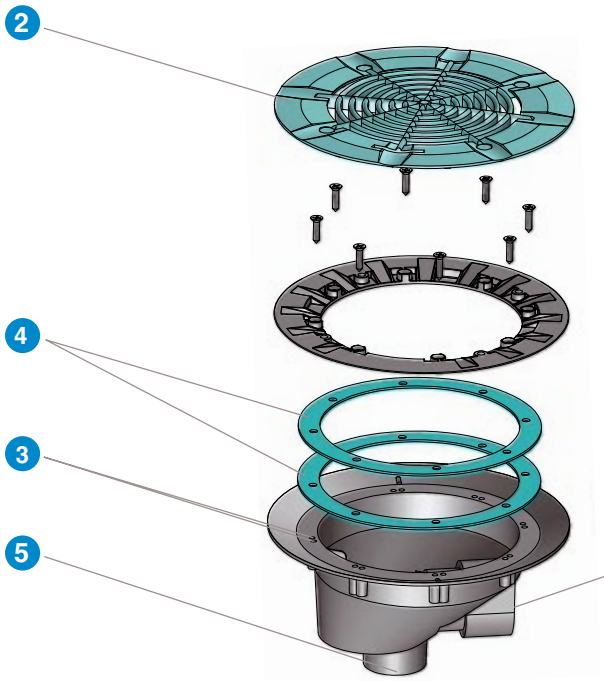
2
4
3
5
1

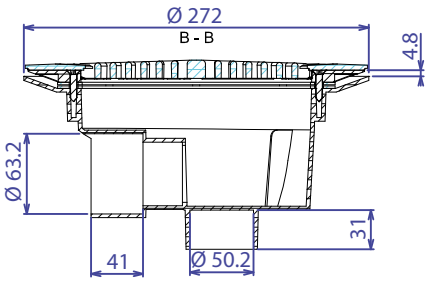
Ø 272
B - B
4.8
Ø 63.2
31
41
Ø 50.2

BL-211

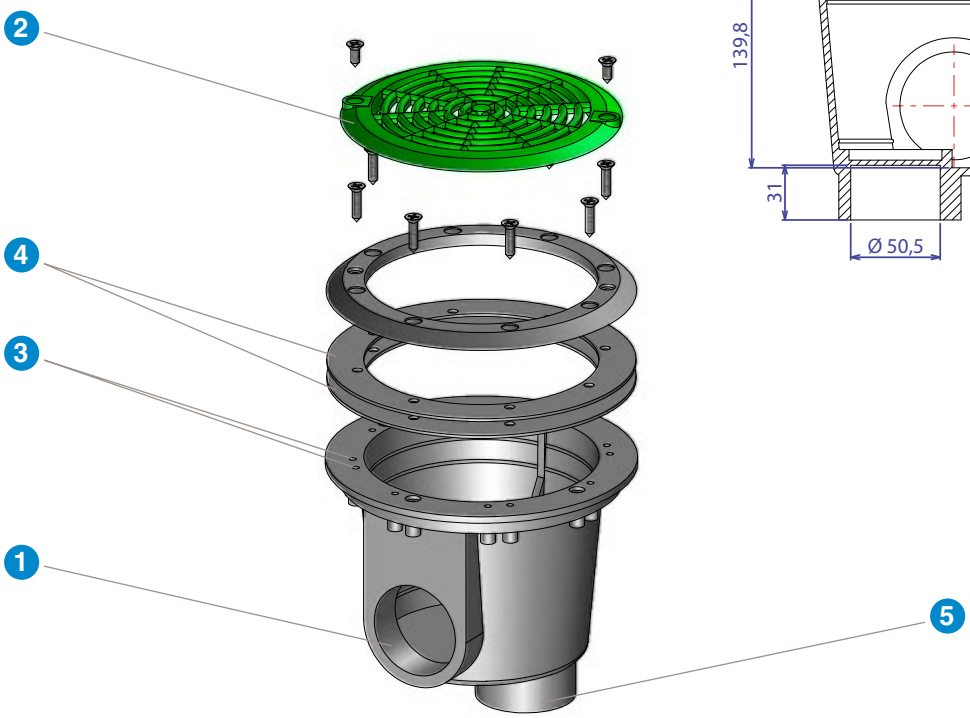
2
4
3
1
5

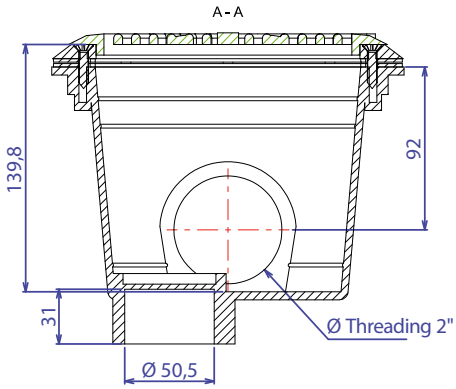
A - A
139,8
92
31
Ø Threading 2"
Ø 50,5

Gemauert/Folie

BL-311

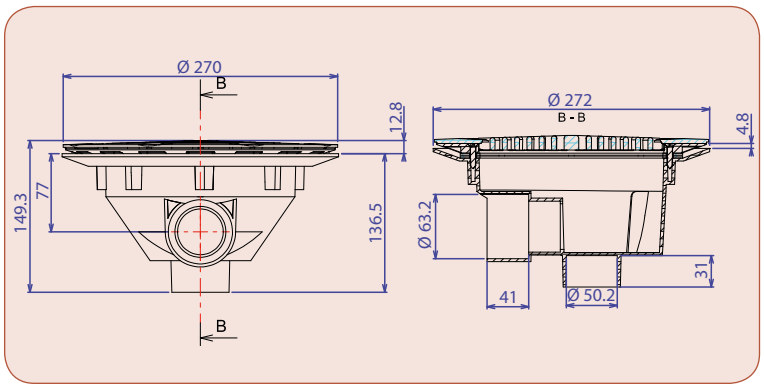

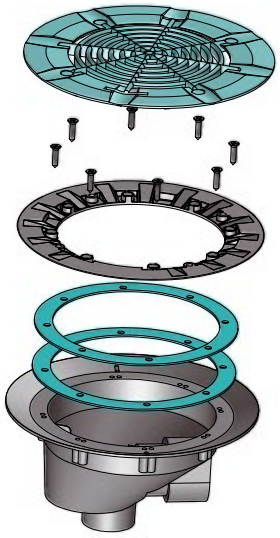

Best.-Nr.: 41015000 – Seitlicher Ausgang Ø50 mm oder Ø63 mm zum Kleben
Auch im Imperial-/britischen Maß verfügbar: 48,3 mm oder 60,3 mm zum Kleben

Best.-Nr.: 41015081 – Hellblau
Best.-Nr.: 41015082 – Dunkelblau
Best.-Nr.: 41015084 – Türkis
Best.-Nr.: 41015085 – Beige
Best.-Nr.: 41015088 – Grau
Best.-Nr.: 41015087 – Anthrazit
Best.-Nr.: 41015089 – Schwarz

BL-311-i

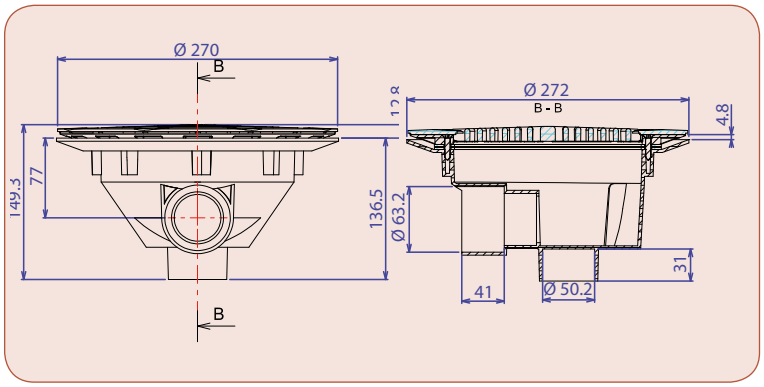

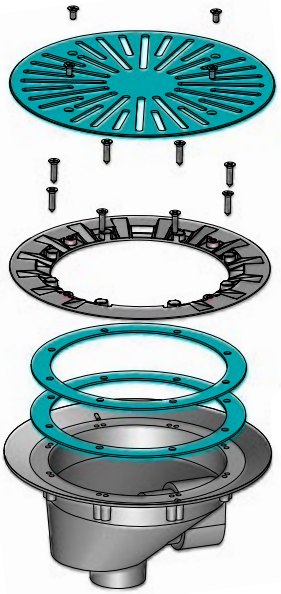

Best.-Nr.: 41015090 – Seitlicher Ausgang Ø50 mm oder Ø63 mm zum Kleben, Edelstahlgitter
Auch im Imperial-/britischen Maß verfügbar: 48,3 mm oder 60,3 mm zum Kleben

Gemauert/Folie

BL-211

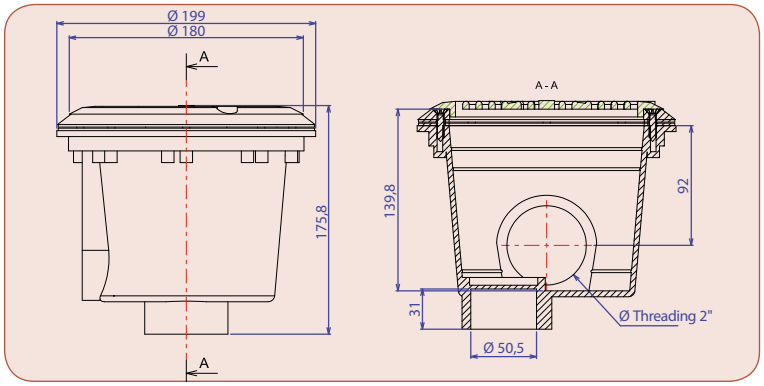

Best.-Nr.: 41012000 – 2 Ausgänge (2” und 50 mm zum Kleben)

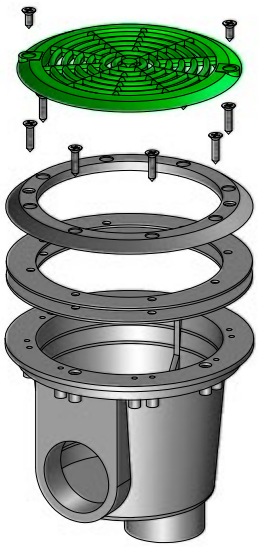

BL-211L

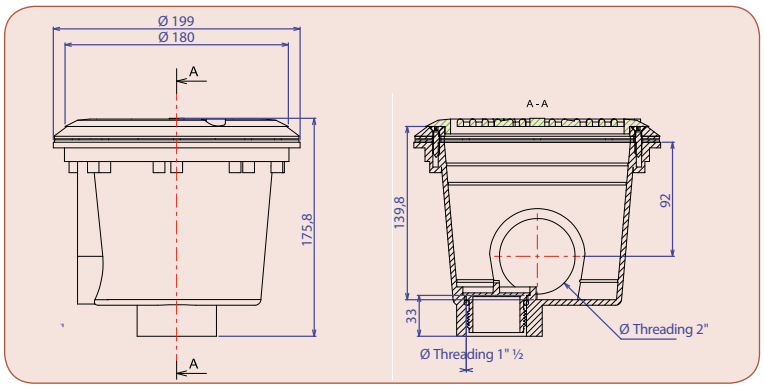

Best.-Nr.: 41012000 – 2 Ausgänge (2” und 1 1/2”) mit Stopfen und O-Ring

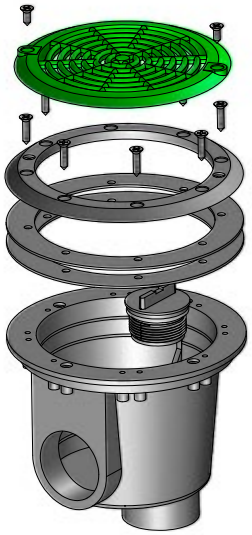

Beton

BB-310

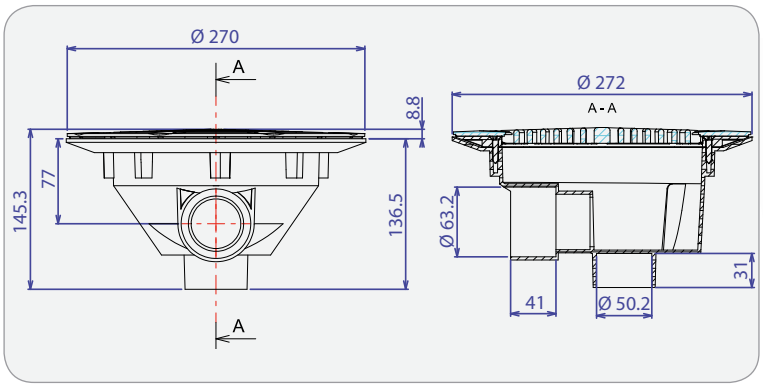

Best.-Nr.: 41614000 – Seitlicher Ausgang Ø50 mm oder Ø63 mm zum Kleben
Auch im Imperial-/britischen Maß verfügbar: 48,3 mm oder 60,3 mm zum Kleben

BB-310

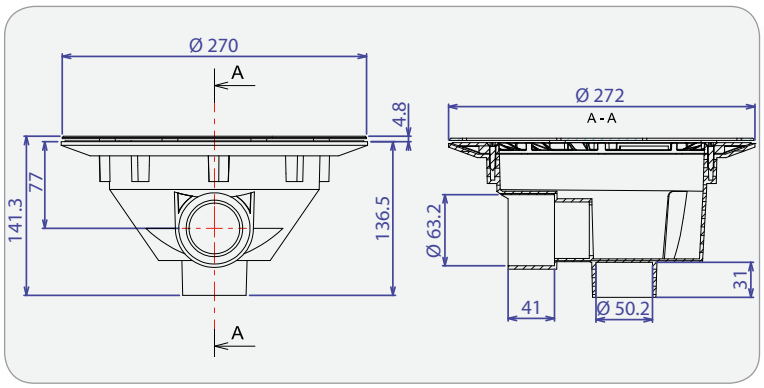

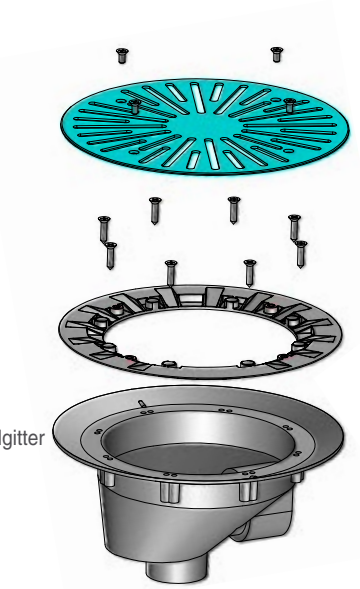

Best.-Nr.: 41614090 – Seitlicher Ausgang Ø50 mm oder Ø63 mm zum Kleben, Edelstahlgitter
Auch im Imperial-/britischen Maß verfügbar: 48,3 mm oder 60,3 mm zum Kleben

Beton

BB-210

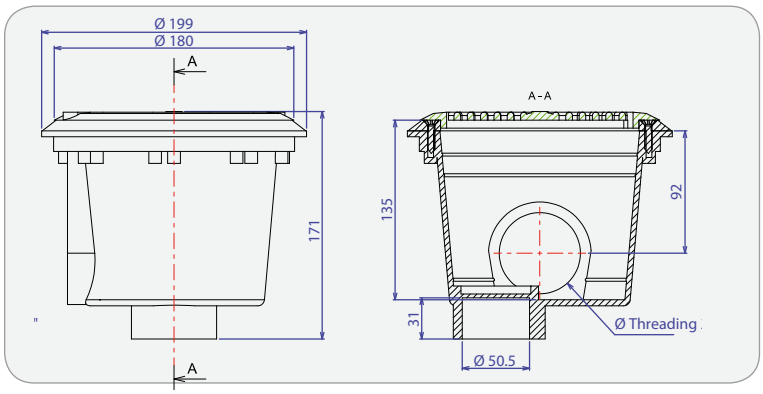

Best.-Nr.: 41610000 – 2 Ausgänge (2” und Ø50 mm zum Kleben)

BB-210/L

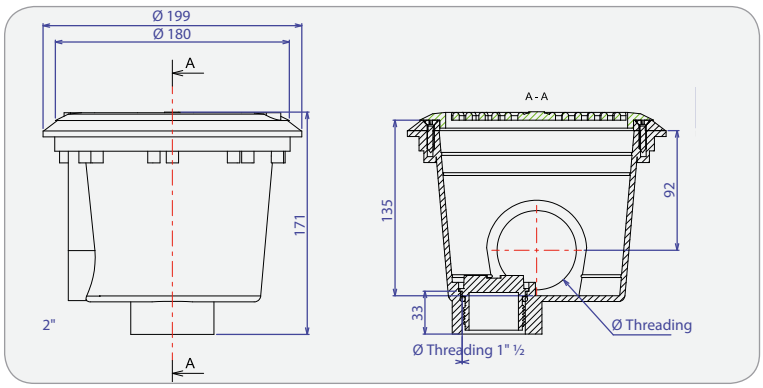

Best.-Nr.: 41610000 – 2 Ausgänge (2” und 1 1/2”) mit Stopfen und O-Ring

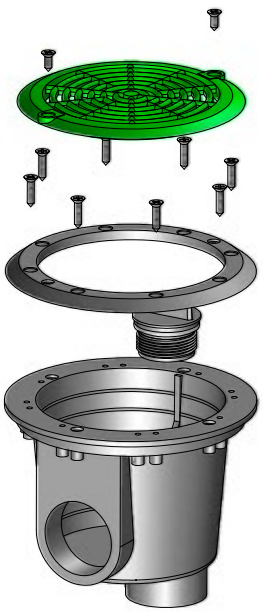

Aquareva by PROCOPI

Bodeneinlaufdüse – Polyester

PA-111-C

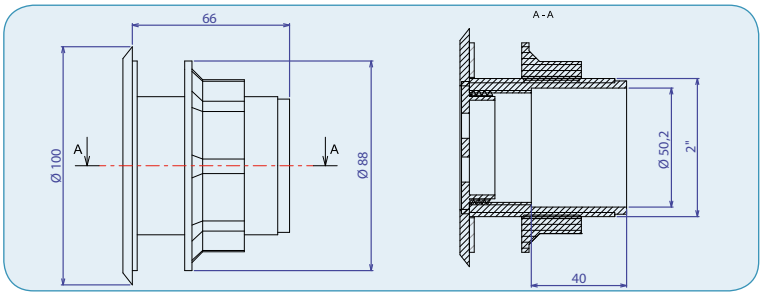

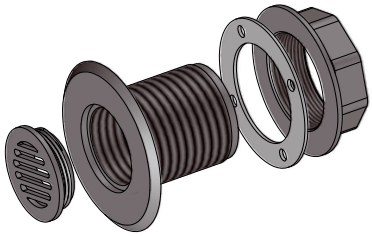

Code : 41400000 - With protective grating.

Positionierung des Bodenablaufs

BB-210

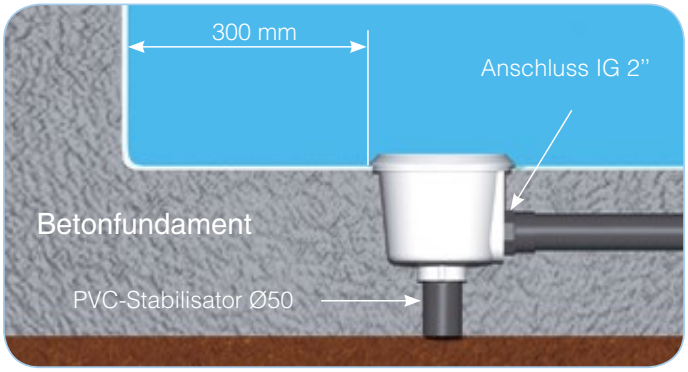

BB-310

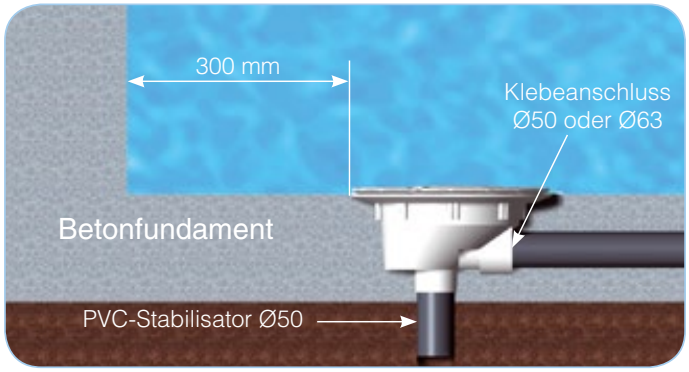

Aquareva color by PROCOPI

Das Produktsortiment Aquareva Color umfasst den Bodenablauf BL-311 in 7 verfügbaren Farben:

Hellblau, Dunkelblau, Türkis, Beige, Grau, Anthrazit und Schwarz.

Auswahl und Harmonie quer durch die gesamte Palette!

Ihr Händler

Exklusiv nur bei PROCOPI

procopi.de

PROCOPI Pool & Spa Equipment

10014 - Unverbindliches Dokument. Daten dienen lediglich Informationszwecken und dürfen ohne vorherige Ankündigung verändert werden. Alle Rechte vorbehalten. Aus Rücksicht auf die Umwelt bitte ordnungsgemäß entsorgen. Erstellt von der Procopi-Gruppe (05/2014a).