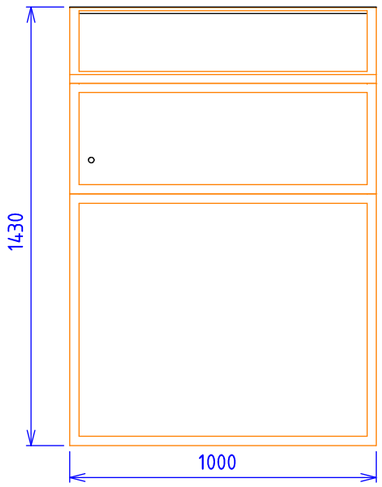

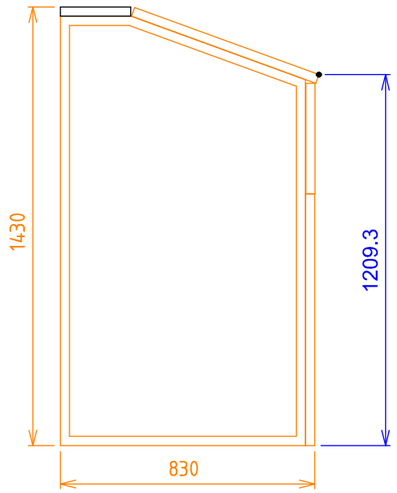

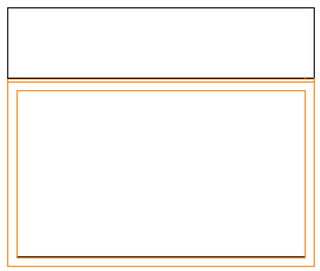

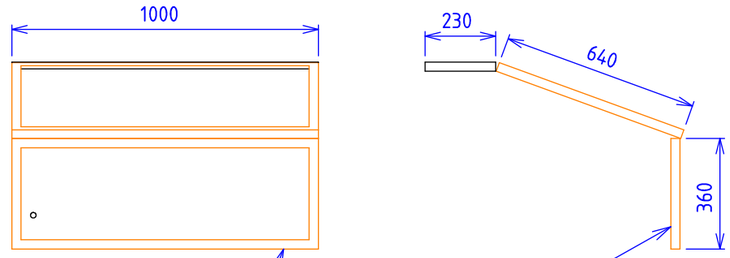

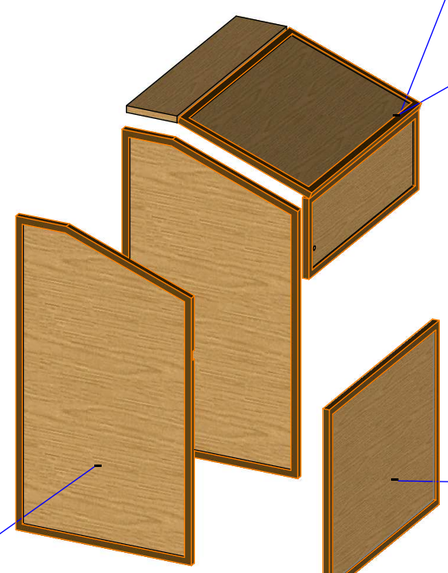

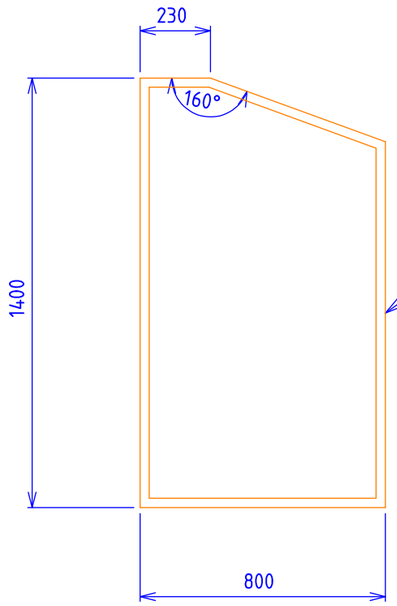

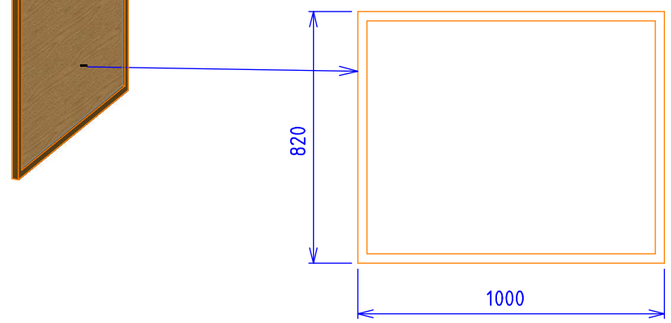

PLAN REFERENCE	VALIDE LE : 00/00/0000	PAR :	
Matière :	**Structure Bois**		Auteur : TCR Date : 16/02/2012
Volume : 000.000 cm³	**STR064**		PROCOPI Pool & Spa Equipment Les Landes d'Apigné 35653 LE RHEU Tel : 02.99.14.78.78 Fax : 02.99.14.75.01
Tolérance : ISO 2768 mK	Coffre de filtration H1460		
Format : A3 / Echelle : 1:20	STR064 PDT12	Folio : 1/1	
Version :			- -

Ce plan est la propriété du groupe PROCOPI et ne peut être diffusé ou communiqué sans son autorisation