Verrohrungs Beispiel Querdurchströmung Pool 6m x 3m

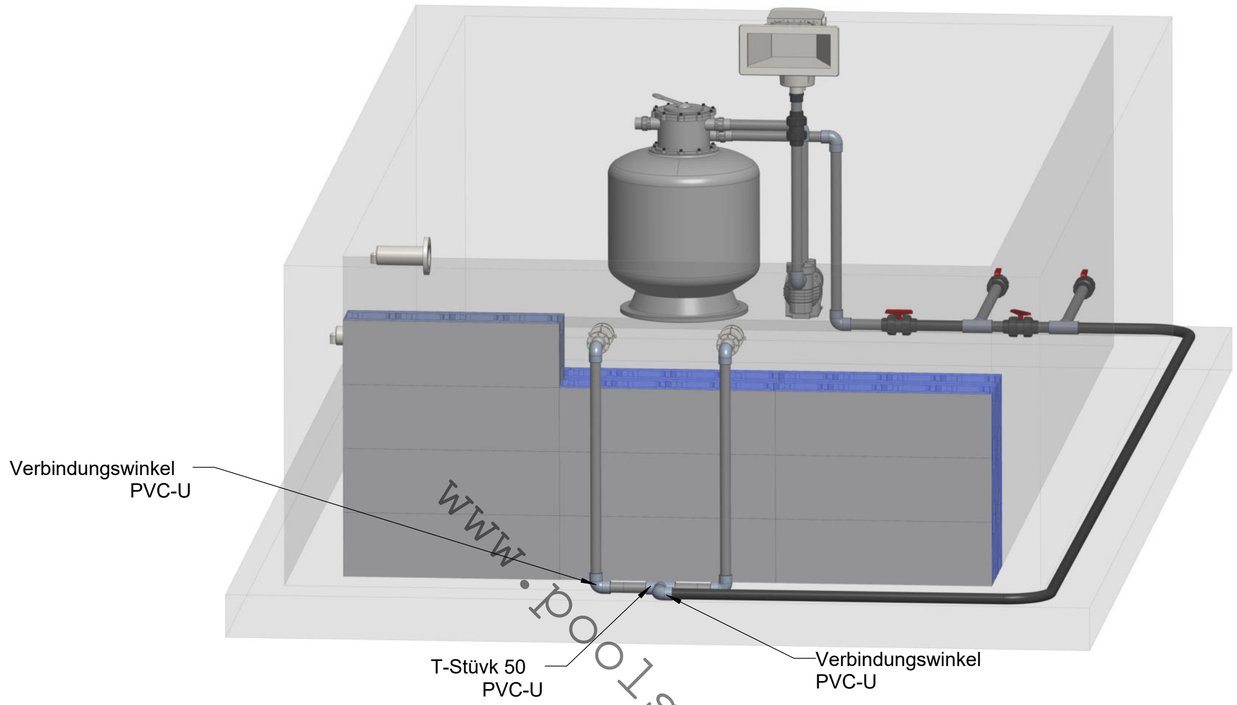

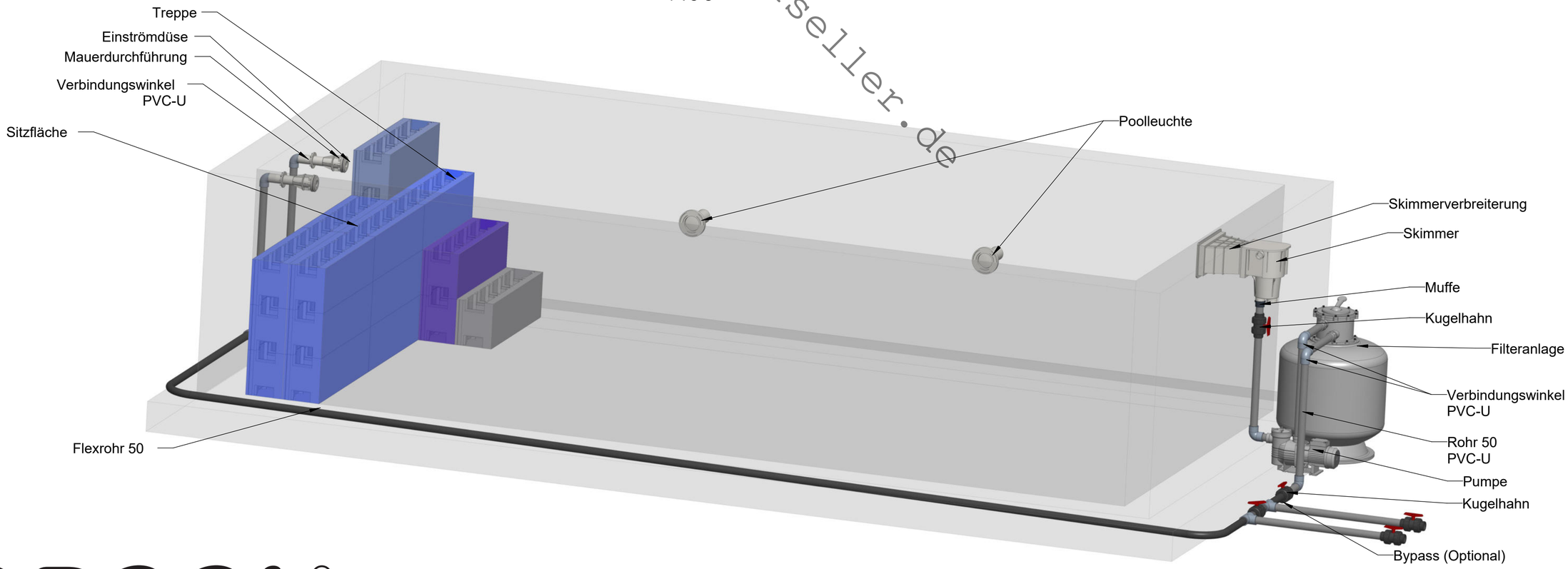

www.poolseller.de

IQPOOL®

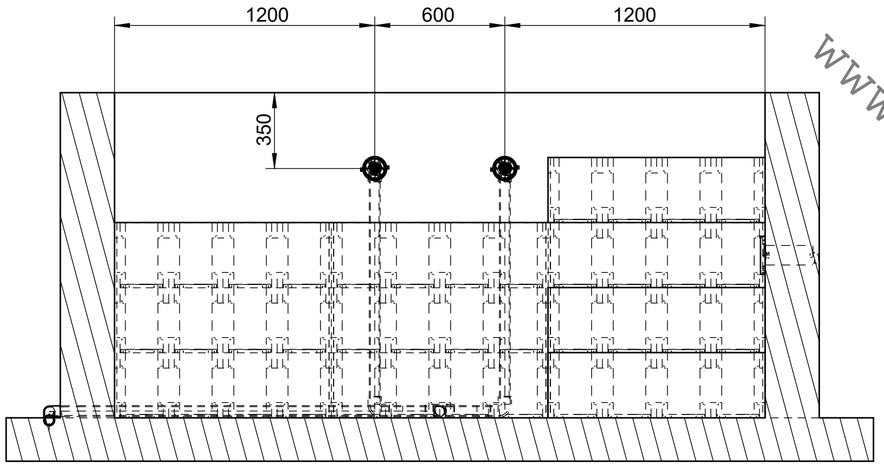

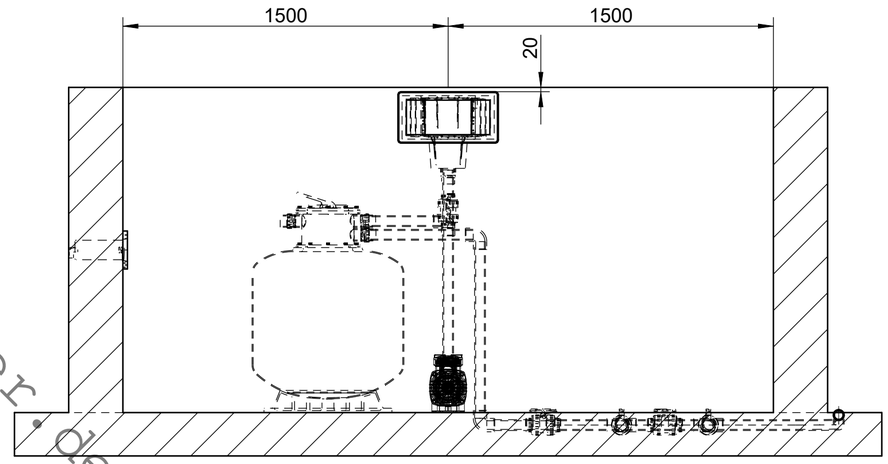

www.poolseller.de

IQPOOL®

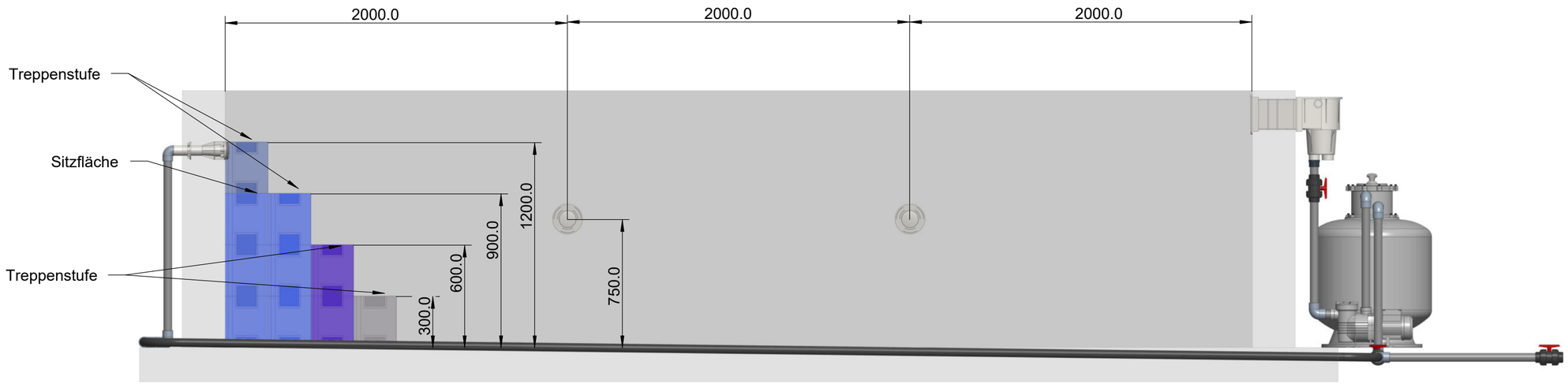

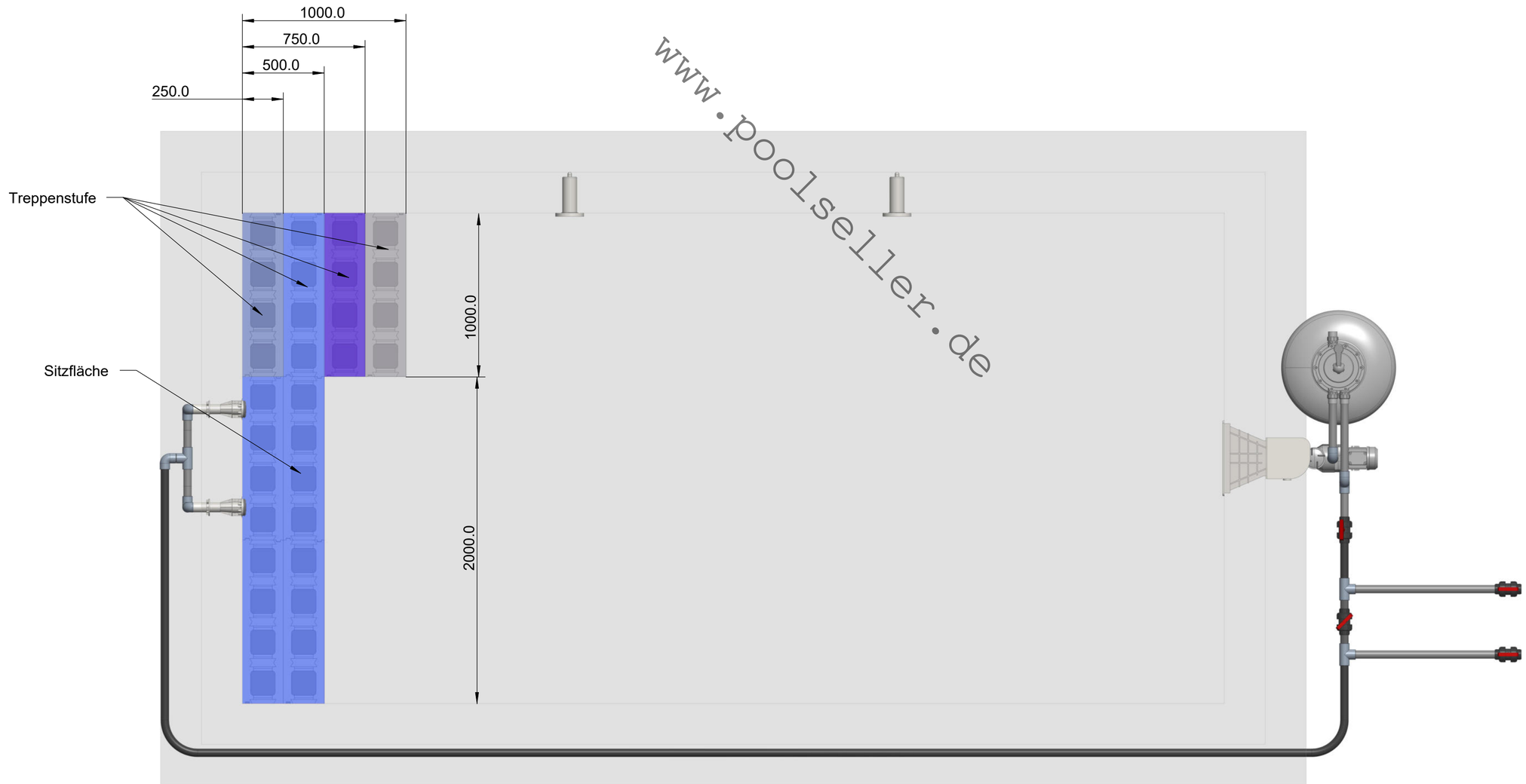

www.poolseller.de

IQPOOL®

Optional: Verrohrungs Beispiel Querdurchströmung mit Bodenablauf Pool 6m x 3m

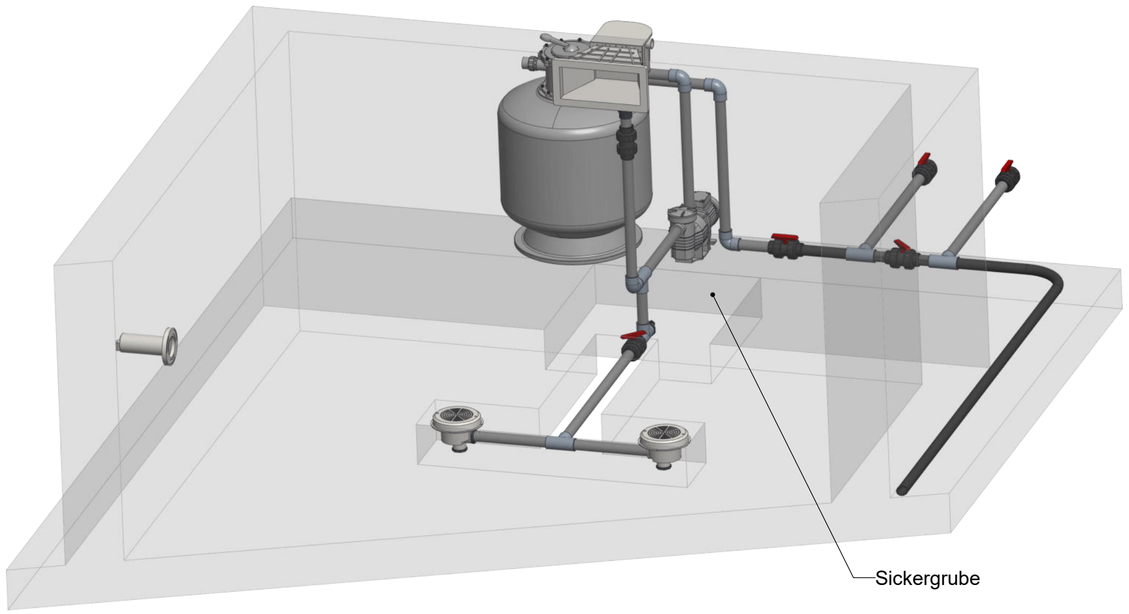

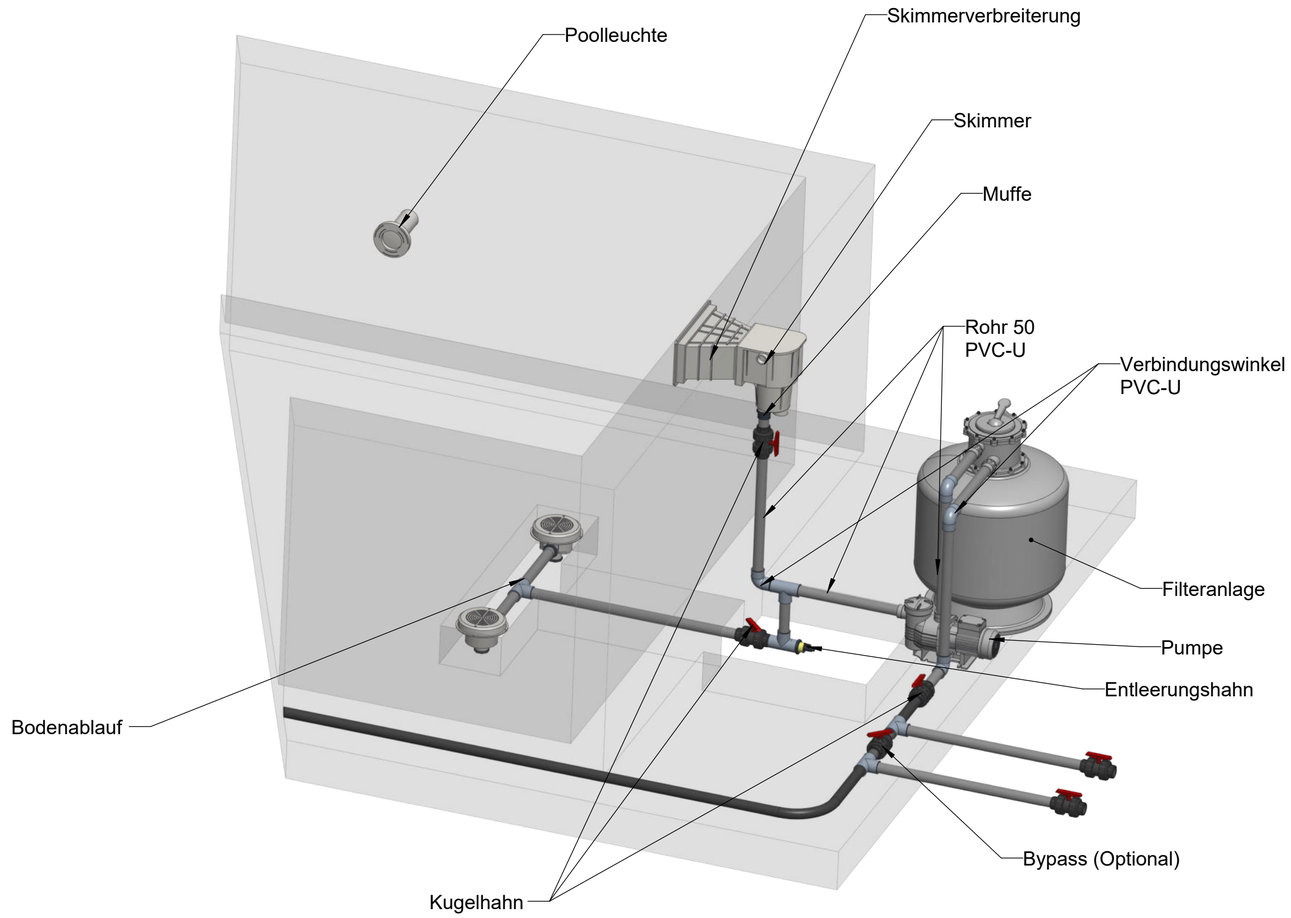

Optional: Verrohrungs Beispiel Querdurchströmung mit Bodenablauf Pool 6m x 3m

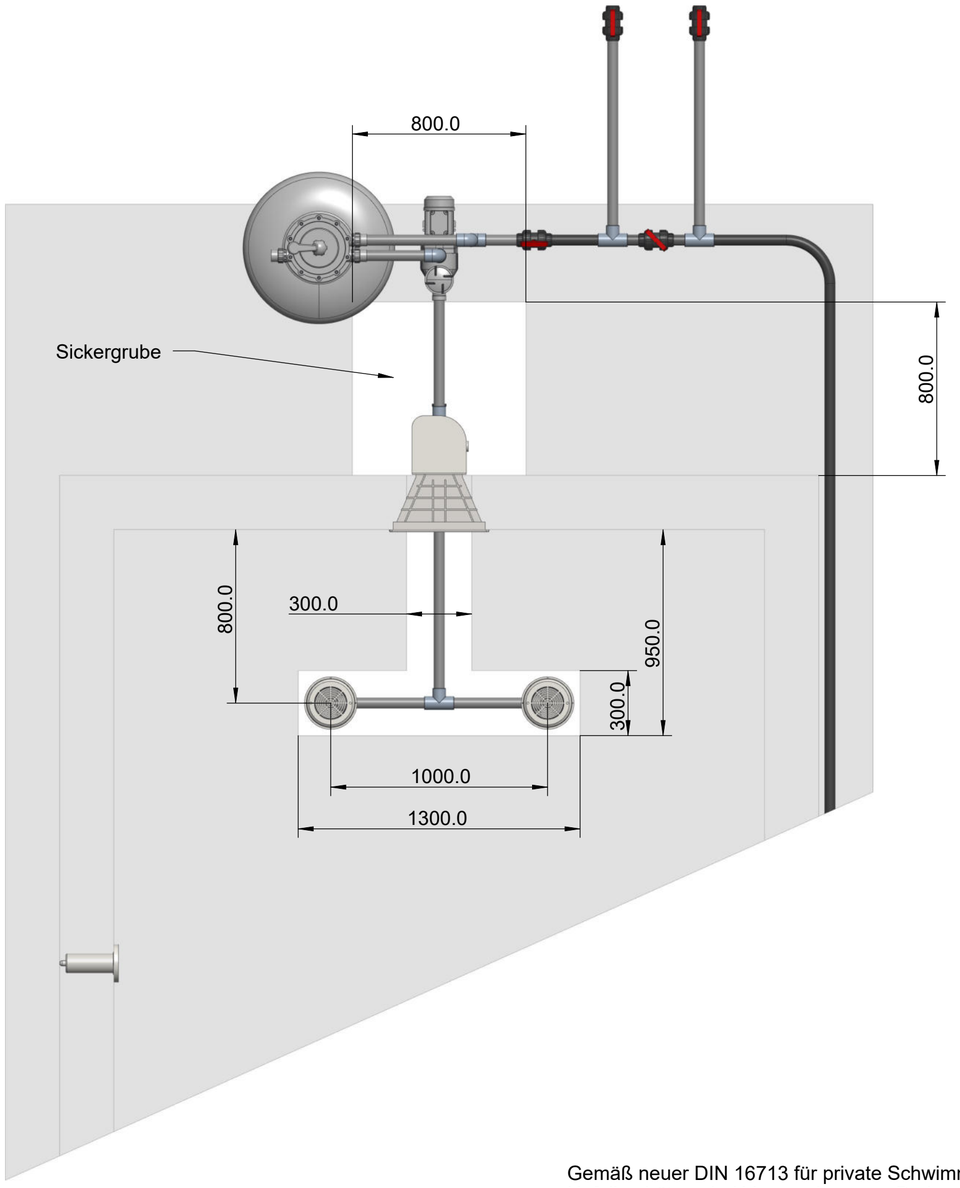

Gemäß neuer DIN 16713 für private Schwimmbäder müssen zur Unfallverhütung bei Verwendung von Bodenabläufen auf der Saugseite der Pumpe 2 Bodenabläufe im Abstand von mindestens 1 metern installiert werden.